INNES
instale calidad

GUÍA DE PRODUCTO
ACCESORIOS DE INSTALACIÓN

www.innes.com.mx

ISO 9001
BUREAU VERITAS
Certification

INTRODUCCIÓN

El control de volumen CVC está diseñado para adaptarse a las rejillas o difusores marca Innes de cuello cuadrado o rectangular. Su eficiente diseño de hojas opuestas permite el ajuste a través del elemento de difusión mediante una llave allen. Es el complemento adecuado para el balanceo de los sistemas de difusión. Las dimensiones disponibles son desde 4"x4" hasta 20"x20" en una sola pieza. En dimensiones mayores, se suministra en secciones. Está fabricado en acero con acabado en pintura electrostática.

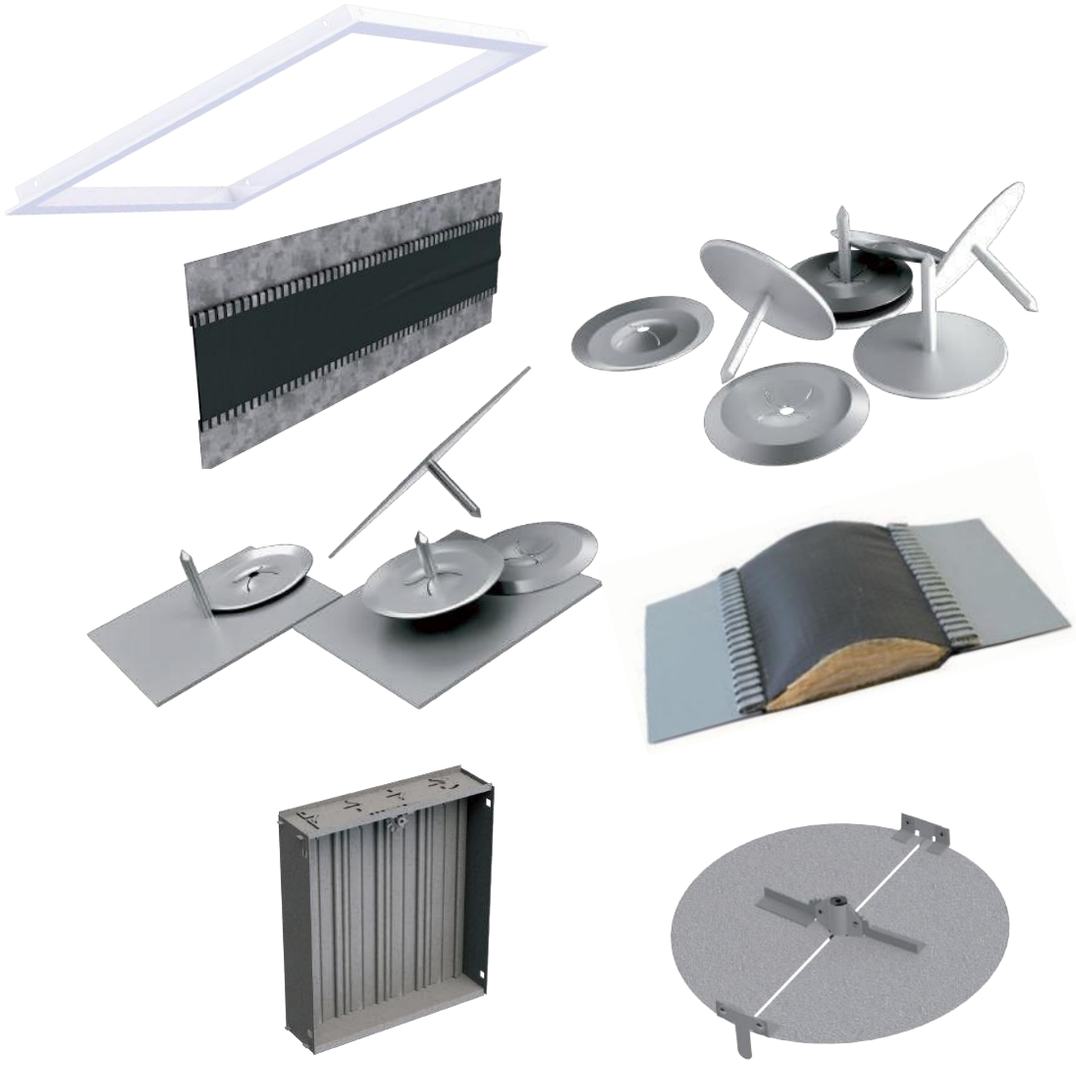

ACCESORIOS

Accesorios de Instalación
CVC

INTRODUCCIÓN

El control de volumen CVC está diseñado para adaptarse a las rejillas o difusores marca Innes de cuello cuadrado o rectangular. Su eficiente diseño de hojas opuestas permite el ajuste a través del elemento de difusión mediante una llave allen. Es el complemento adecuado para el balanceo de los sistemas de difusión. Las dimensiones disponibles son desde 4"x4" hasta 20"x20" en una sola pieza. En dimensiones mayores, se suministra en secciones. Está fabricado en acero con acabado en pintura electrostática.

CARACTERÍSTICAS

- Control de volumen de hojas opuestas para cuellos cuadrangulares
- Para operarse desde la parte frontal por medio de una llave allen de 5/32"
- Se adapta a rejillas o difusores de marca Innes
- Cuello cuadrado o rectangular

MATERIAL

- Lámina de acero

ACABADO

- Pintura electrostática

DIMENSIONES

- Tamaños disponibles desde 4"x4" hasta 20"x20" (tamaños mayores serán seccionados)
- Producto disponible en incrementos de 1" en el ancho y en el alto

VERSATILIDAD

- Edificios públicos
- Iglesias y Escuelas
- Hospitales y Clínicas
- Deportes bajo techo
- Residencias
- Áreas industriales
- Oficinas
- Restaurantes y Cafeterías
- Hoteles

PLANO DE DIMENSIONES CVC

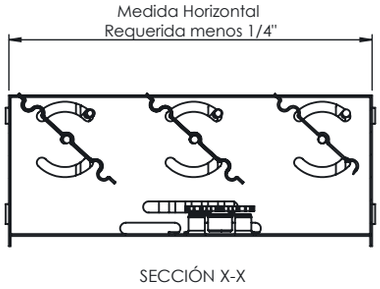

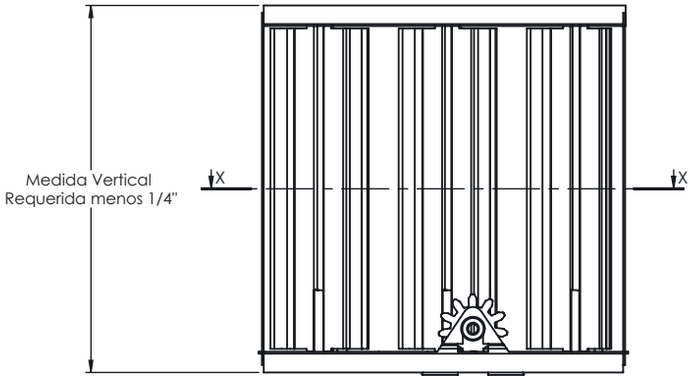

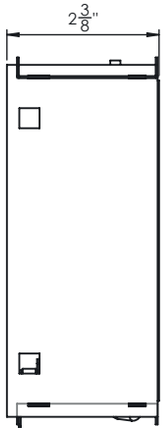

Tipo	Medida Requerida			
	Horizontal		Vertical	
	Mínima	Máxima	Mínima	Máxima
CVC	6	20	6	20

ACCESORIOS

DIAGRAMA DE INSTALACION CVC

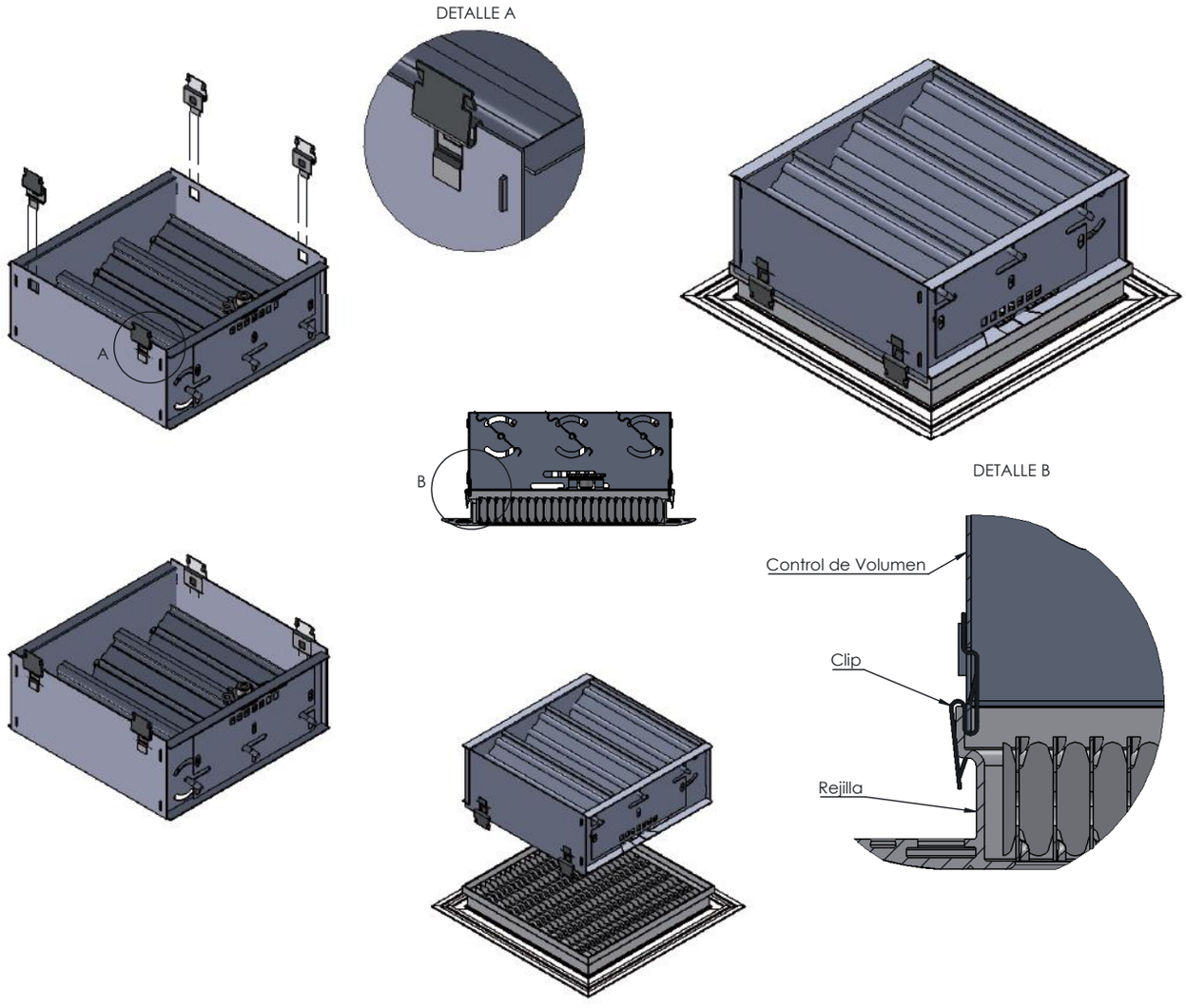

ESPECIFICACION SUGERIDA

El control de volumen CVC deberá de colocarse en el cuello de las rejillas o difusores de la marca Innes que así lo requieran para realizar el ajuste fino del balanceo del sistema de distribución de aire. Sus hojas deberán de operar de forma opuesta y el acceso deberá de ser a través del elemento de difusión de aire mediante el uso de una llave tipo Allen de 5/32". Fabricación en acero con dimensiones en una sola pieza de 4"x4" hasta 20"x20". En caso de tamaños mayores de cuello de rejillas o difusores los CVC deberán de proveerse en dos o más secciones. Acabado en pintura electrostática.

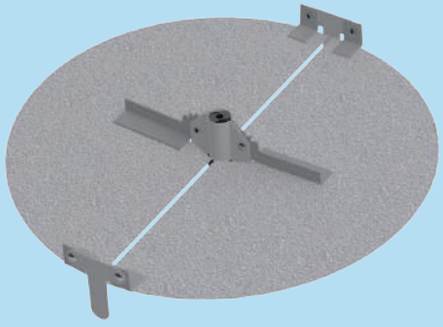

Accesorios Instalación
CVR

INTRODUCCIÓN

El control de volumen CVR está diseñado para adaptarse a los cuellos redondos de las rejillas o difusores marca Innes. Su eficiente diseño tipo mariposa permite el ajuste a través del elemento de difusión mediante una llave Allen de 5/32" o un desarmador de cabeza plana. Es el complemento adecuado para el balanceo fino del sistema de difusión. Las dimensiones disponibles son desde 6" hasta 16" en incrementos de 2". Fabricado en acero con acabado en pintura electrostática.

CARACTERÍSTICAS

- Control de volumen para cuello redondo tipo mariposa
- Para operarse desde la parte frontal por medio de una llave allen de 5/32" o con desarmador de cabeza plana

  Está diseñado para adaptarse a los cuellos redondos de rejillas o difusores marca Innes

MATERIAL

- Lámina de acero

ACABADO

- Pintura electrostática

DIMENSIONES

- Tamaños disponibles desde 6" hasta 16"
- Producto disponible en incrementos de 2"

ACCESORIOS

VERSATILIDAD

- Edificios públicos
- Iglesias y Escuelas
- Hospitales y Clínicas
- Deportes bajo techo
- Residencias
- Áreas industriales
- Oficinas
- Restaurantes y Cafeterías
- Hoteles

PLANO DE DIMENSIONES CVR

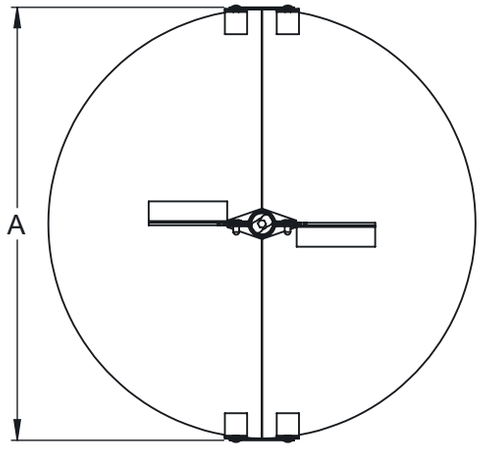

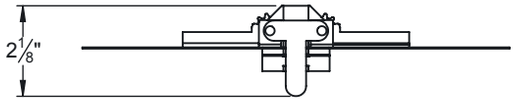

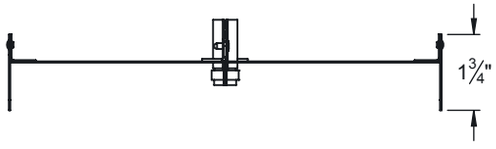

CVR	A
6	5 7/8
8	7 7/8
10	9 7/8
12	11 7/8
14	12 7/8
16	15 7/8

DIAGRAMA DE INSTALACIÓN CVR

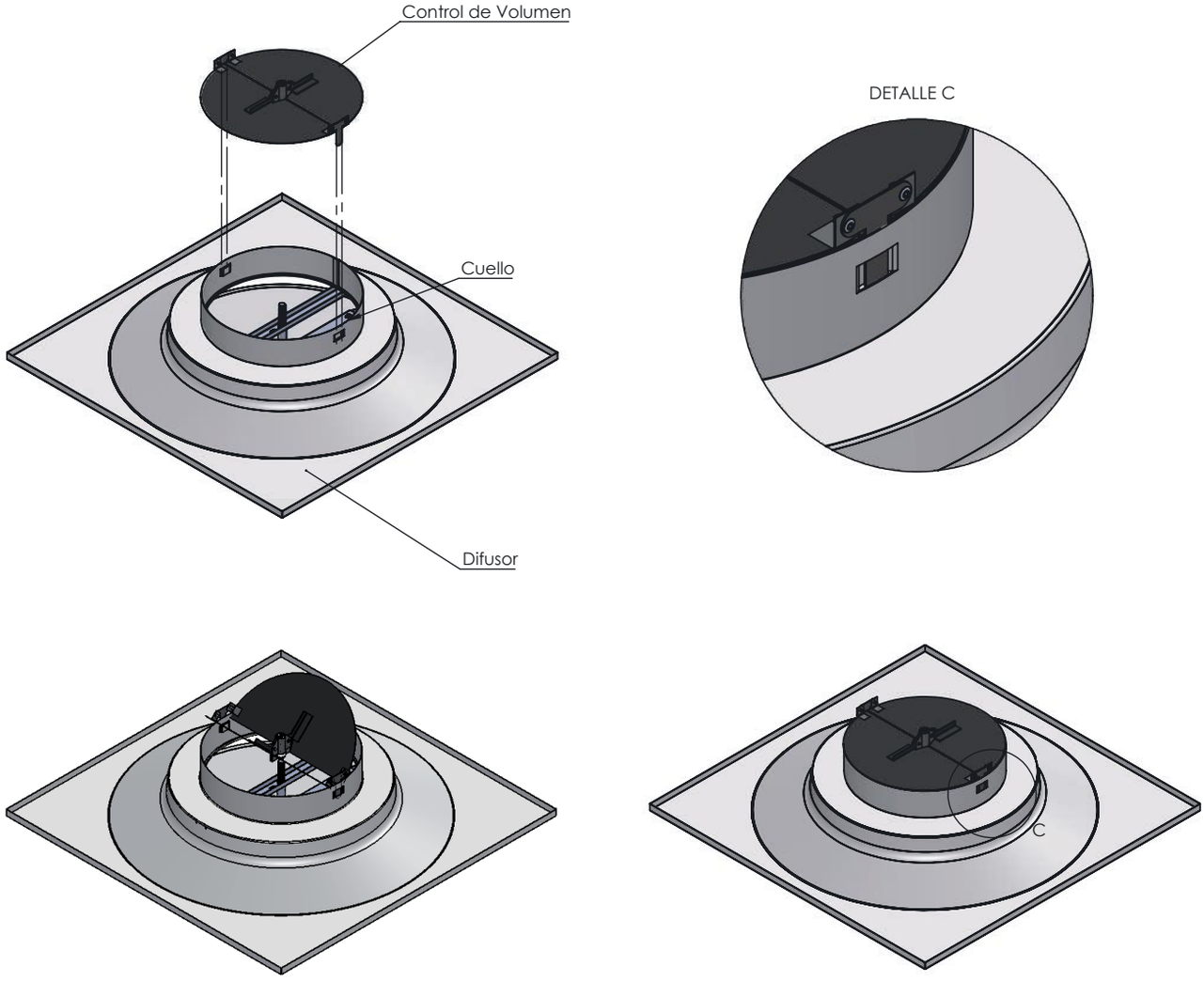

ESPECIFICACION SUGERIDA

El control de volumen CVR deberá de colocarse en el cuello de las rejillas o difusores de la marca Innes que así lo requieran para realizar el ajuste fino del balanceo del sistema de distribución de aire. Su operación deberá de ser tipo mariposa mediante el uso de una llave Allen de 5/32" o un desarmador cabeza plana. El acceso deberá de ser a través del elemento de difusión de aire. Las dimensiones disponibles serán de 6" hasta 16" en incrementos de 2". fabricación en acero y acabado en pintura electrostática.

ACCESORIOS

Accesorios de Intalación
MCE

INTRODUCCIÓN

El marco de montaje MCE está diseñado como el complemento ideal para la instalación de los difusores cuadrangulares marca Innes en plafones corridos. Puesto que tiene el mismo acabado en pintura electrostática color blanco, blanco tablaroca o negro, da una apariencia estética y uniforme además de que brinda el soporte necesario para suspender el difusor en el techo. Construcción en acero o aluminio en módulos de 12"x12" hasta 24"x24" en incrementos de 3".

CARACTERÍSTICAS

- Marco de Montaje exterior para difusores
- Apariencia estética en la instalación
- Complemento ideal para la instalación de los difusores cuadrangulares marca Innes

MATERIAL

- Fabricación en aluminio o acero

ACABADO

- Colores de línea: blanco, blanco tablaroca o negro mate
- Colores especiales disponibles

DIMENSIONES

- Tamaños disponibles desde 12"x12" hasta 24"x24"
- Producto disponible en incrementos de 3"

VERSATILIDAD

- Edificios públicos
- Iglesias y Escuelas
- Hospitales y Clínicas
- Deportes bajo techo
- Residencias
- Áreas industriales
- Oficinas
- Restaurantes y Cafeterías
- Hoteles

PLANO DE DIMENSIONES MCE

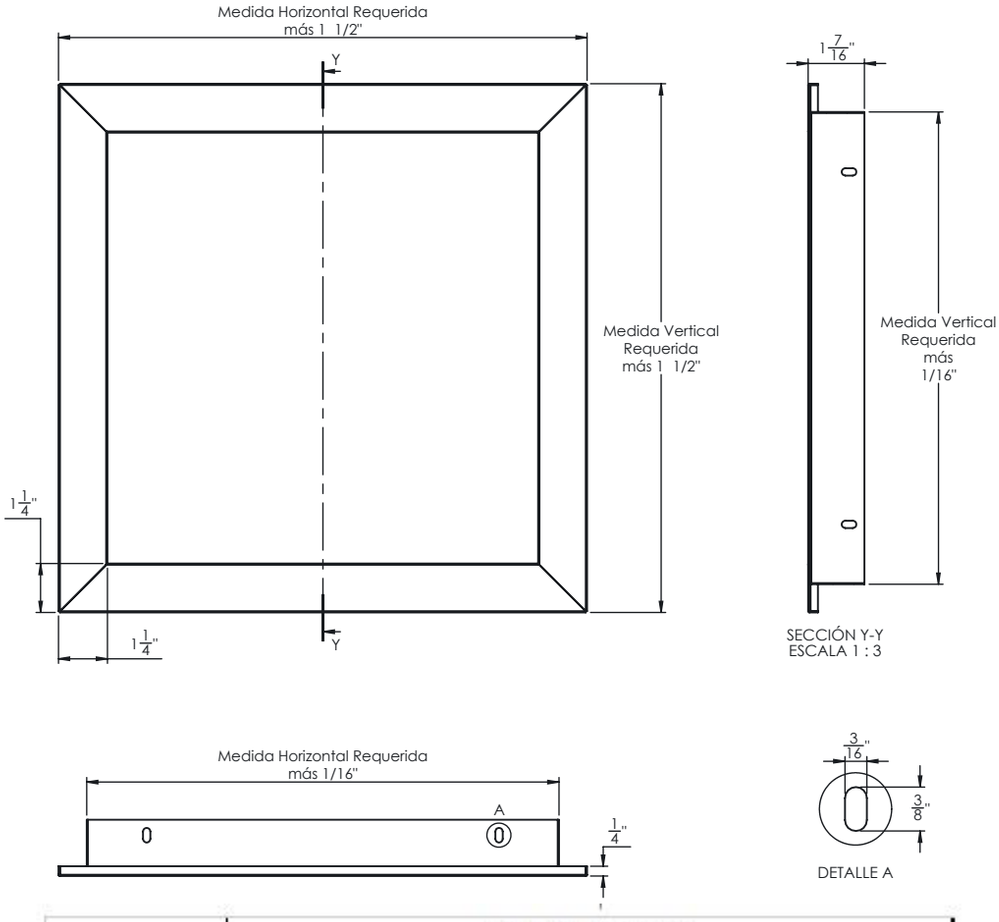

Modelo	Medida Requerida			
	Horizontal (A)		Vertical (B)	
	Mínima	Máxima	Mínima	Máxima
MCE	12	24	12	24

ACCESORIOS

DIAGRAMA DE INSTALACIÓN MCE

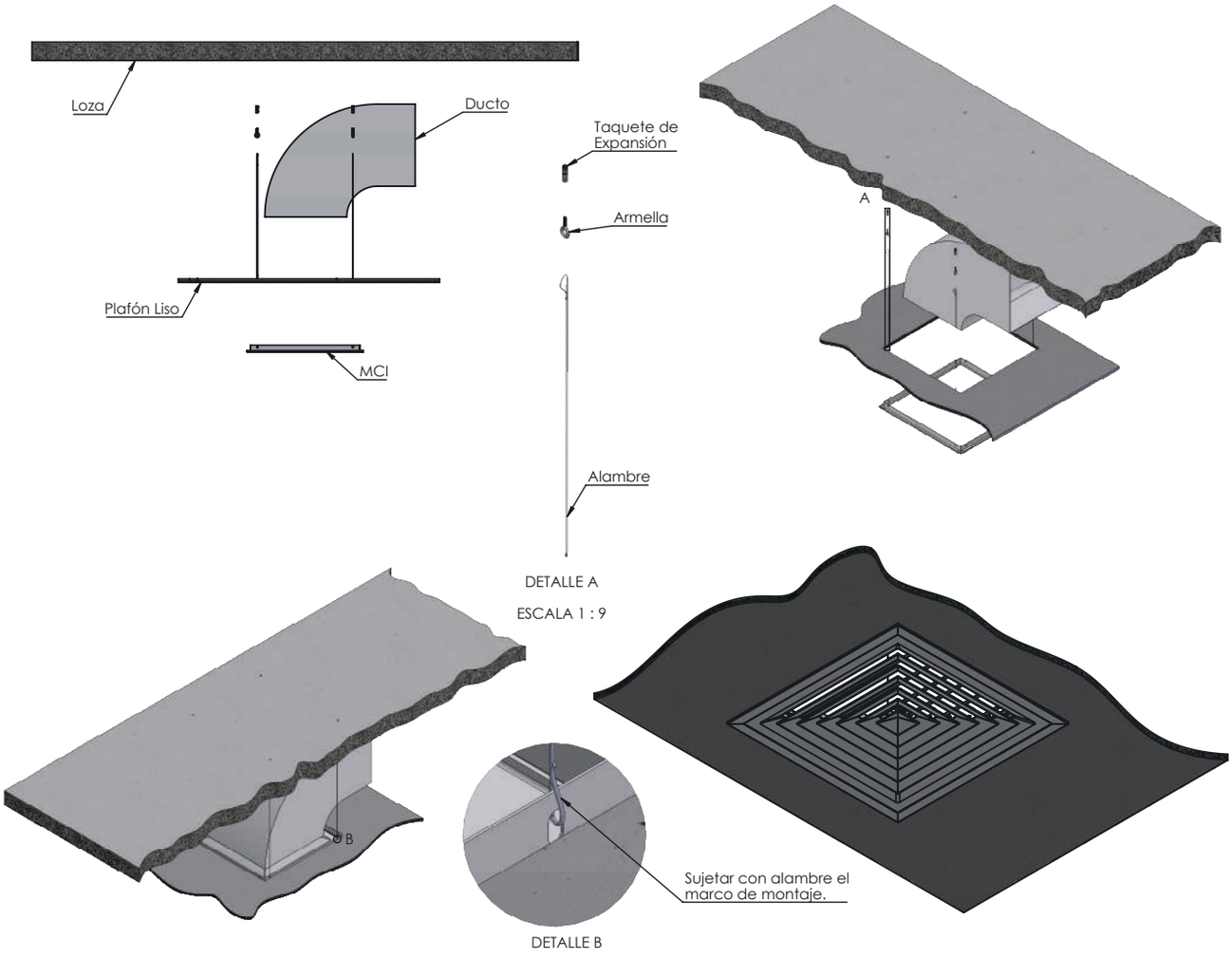

ESPECIFICACION SUGERIDA

El marco de montaje MCE deberá utilizarse como complemento a los difusores cuadrangulares marca Innes que requieran colocarse en plafones corridos y donde se necesite una apariencia estética y uniforme. Construcción en acero o aluminio en módulos de 12"x12" hasta 24"x24" en incrementos de 3". Acabado en pintura electrostática color blanco, blanco tabla roca o negro mate.

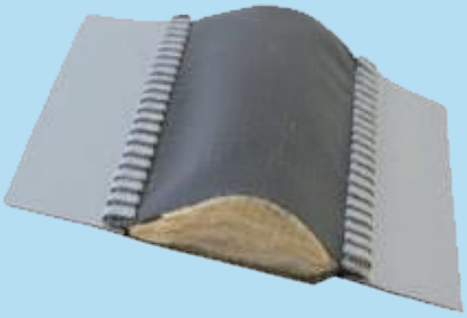

Accesorios Instalación
CONECTOR FLEXIBLE ISOLEX 70100

INTRODUCCIÓN

Para aislar las vibraciones creadas por las unidades manejadoras de aire, ventiladores u otros equipos conectados a los conductos de aire, es recomendable instalar un conector flexible entre la boca de descarga de estos elementos y el ducto de aire. Es necesario seleccionar una tela hermética y flexible, con buenas cualidades de resistencia a la intemperie y que soporte las temperaturas que se presenten dentro y fuera de los ductos. Siendo los ductos principalmente fabricados en lámina, el reto es fijar esta tela aislante a los conductos de tal manera que la unión sea resistente y duradera. Los conectores de Innes-Clim permiten esta función, el Conector Flexible ISOLEX está fabricado con dos telas de fibra de vidrio recubiertas en ambos lados con policloropreno (neopreno) que encapsulan una capa de fibra de vidrio de 1" de espesor que tiene una densidad de 1 1/2 lbs/cft. y valor "R" de 4.2. y tiene una unión tipo LOC 4 entre el metal y el material flexible.

CARACTERÍSTICAS

- Cuello de lona ahulada con aislamiento
- Opera en un rango de temperaturas de menos 20°C hasta 70°C
- Resistente a las rasgaduras y a la tensión
- Retardante al fuego, clasificación UL, NFPA 701
- Evita la transmisión de vibraciones
- Excelentes propiedades mecánicas
- Costura tipo engargolado, LOC 4

MATERIAL

- Acero Galvanizado calibre 28
- Tela de poliéster, recubierto por ambos lados con PVC negro

ACABADO

- Capa de fibra de vidrio de 1" de espesor

DIMENSIONES

- 70mm de lámina galvanizada en cada extremo
- 100mm de lona de PVC en el centro con aislamiento de 1"

ACCESORIOS

VERSATILIDAD

- Edificios públicos
- Iglesias y Escuelas
- Hospitales y Clínicas
- Deportes bajo techo
- Residencias
- Áreas industriales
- Oficinas
- Restaurantes y Cafeterías
- Hoteles

PLANO DE DIMENSIONES

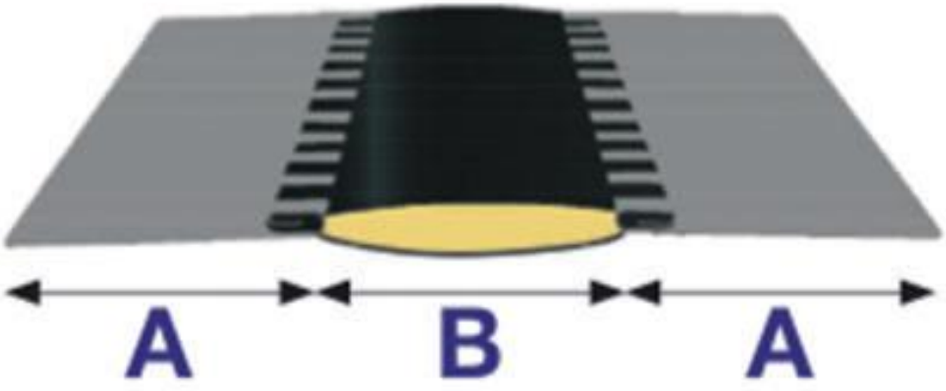

A EXT. ACERO		B TRAMO LONA	
70mm	2-3/4"	100 mm	4"

ESPECIFICACIONES		ROGB
MATERIAL		REVESTIMENTO DE PILIESTER
		PVC NEGRO POR LOS 2 LADOS
PESO		520 GR/SQ (15 OZ/SQ YD
COLOR		NEGRO
RANGO DE TEMPERATURA		20 C A 70 C
RESISTENCIA AL FUEGO		RETARDANTE AL FUEGO UL NFPA701

DIAGRAMA DE INSTALACIÓN

1

2

3

4

5

6

ESPECIFICACION SUGERIDA

El conector Flexible marca Innes-Clim modelo ISOLEX deberá estar fabricado con dos capas de tela de fibra de vidrio cada una recubiertas por Policloropreno (Neopreno) las cuales encapsulan una capa de fibra de vidrio de 1" que deberá tener como máximo una densidad de 1 1/2 lbs/cft. y valor "R" de 4.2. El rango de operación deberá de ser de menos 20°C hasta +100°C y será raramente incendiable según la clasificación NFPA 701. La unión entre tela y las láminas de los extremos deberá de ser tipo LOC 4 la cual deberá de tener una resistencia mecánica óptima (tela- lamina) de 30kg /100mm (ca. 2000 Pa). El espesor de las láminas galvanizadas será del calibre 28 y su cuerpo en cada extremo será de 70mm.

Presentación		Configuración
Caja con 30.5 m (100 ft)	→	CC01015
Caja con 25 m (82 ft)	→	CC01019

ACCESORIOS

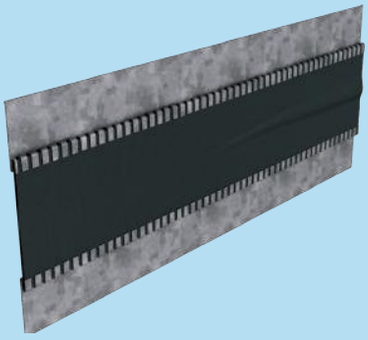

Accesorios Instalación
CONECTOR ROBG

INTRODUCCIÓN

Para aislar las vibraciones creadas por las unidades manejadoras de aire, ventiladores u otros equipos conectados a los conductos de aire es recomendable instalar un conector flexible entre la boca de descarga de estos elementos y el ducto de aire. Es necesario seleccionar una tela hermética y flexible, con buenas cualidades de resistencia a la intemperie y que soporte las temperaturas que se presenten dentro y fuera de los ductos. Siendo los ductos principalmente fabricados en lámina el reto es fijar esta tela aislante a los conductos de tal manera que la unión sea resistente y duradera. Los conectores de Innes-Clim permiten esta función. El Conector Flexible ROBG 4575 está fabricado con una tela de Polyester recubierta por ambos lados de PVC y tiene una unión tipo LOC 4 entre el metal y el material flexible.

CARACTERÍSTICAS

- Cuello de lona ahulada
- Opera en un rango de temperaturas de menos 20°C hasta 70°C
- Resistente a las rasgaduras y a la tensión
- Retardante al fuego clasificación UL, NFPA 701
- Evita la transmisión de vibraciones
- Excelentes propiedades mecánicas
- Tipo de costura LOC 4

MATERIAL

- Acero galvanizada calibre 28

ACABADO

- Tejido de tela de poliéster, recubierto por ambos lados con PVC negro

DIMENSIONES

- 45mm de lámina galvanizada en cada extremo
- 75mm de lona en el centro
- Grosor de acero galvanizado de 0.4 mm

ACCESORIOS

VERSATILIDAD

- Edificios públicos
- Iglesias y Escuelas
- Hospitales y Clínicas
- Deportes bajo techo
- Residencias
- Áreas industriales
- Oficinas
- Restaurantes y Cafeterías
- Hoteles

PLANO DE DIMENSIONES

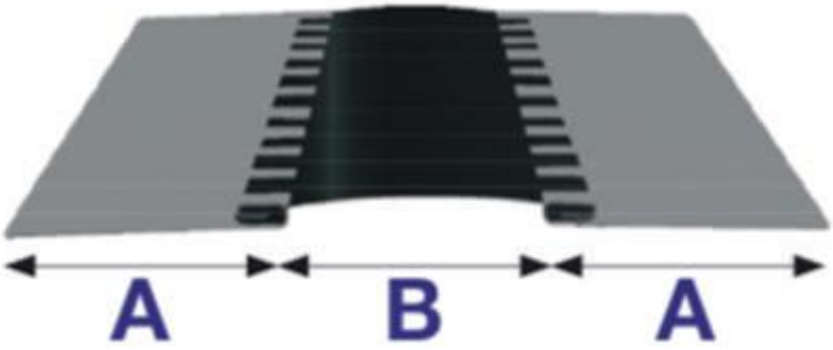

A= ANCHO DE ACERO		B= ANCHO DE TELA	
45mm	1-3/4"	60mm	2-3/8"
		75mm	3"
		100mm	4"
		150mm	6"
70mm	2-3/4"	100mm	4"
		150mm	6"

RESISTENCIA QUIMICA	MUY BUENA	BUENA	SUFICIENTE	POBRE	MUY POBRE
ACIDOS	X				
ACEITES		X			
SOLVENTES			X		
GRASAS		X			

ESPECIFICACIONES		ROBG
MATERIAL	REFUERZO	TELA DE POLIESTER
	REVESTIMIENTO	PVC NEGRO EN AMBOS LADOS
PESO		600 gr/sq m (18 oz/sq yd)
COLOR		NEGRO
RANGO DE TEMPERATURA		-20°C a +70°C (-4°F a 158°F)
RESISTENCIA AL FUEGO		RETARDADNTE AL FUEGO - CLASIFICACIÒN UL - NFPA 7

ACCESORIOS

DIAGRAMA DE INSTALACIÓN

1

2

3

4

5

6

ESPECIFICACION SUGERIDA

El Conector Flexible marca Innes-Clim modelo ROBG-4575 estará fabricado con una tela de Polyester recubierta por ambos lados de PVC negro y deberá tener un peso mínimo de 600 gr/M2. El rango de operación deberá de ser de -20°C a +70°C y será resistente al fuego según la clasificación UL y NFPA 701. La unión entre tela y las láminas de los extremos deberá de ser tipo LOC 4. la cual deberá de tener una resistencia mecánica óptima (tela- lamina) de 30kg /100mm (ca. 2000 Pa). El espesor de las láminas galvanizadas será del calibre 28 y su cuerpo en cada extremo será de 45mm.

Presentación		Configuración
Caja con 30.5 m (100 ft)	→	CC01014

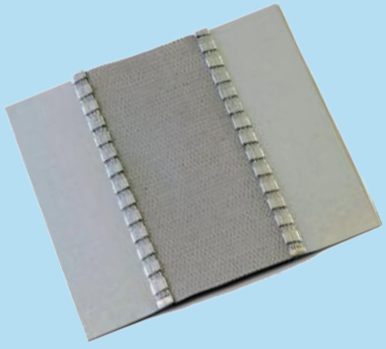

Accesorios Instalación
CONECTOR FLEXIBLE SI4575

INTRODUCCIÓN

Para aislar las vibraciones creadas por las unidades manejadoras de aire, ventiladores u otros equipos conectados a los conductos de aire es recomendable el instalar un conector flexible entre la boca de descarga de estos elementos y el ducto de aire. Es necesario seleccionar una tela hermética y flexible, con buenas cualidades de resistencia a la intemperie y que soporte las temperaturas que se presenten dentro y fuera de los ductos. Siendo los ductos principalmente fabricados en lámina el reto es fijar esta tela aislante a los conductos de tal manera que la unión sea resistente y duradera. Los conectores de Innes-Clim permiten esta función. El Conector Flexible SI4575 con silicón es recomendado para aplicaciones de alta temperatura (rango de -40° C hasta 260°C) ya que tiene una baja emisión de humo.

CARACTERÍSTICAS

- Cuello de lona ahulada
- Recubierto por ambos lados de silicón
- Opera en un rango de temperaturas de menos 40°C hasta 280°C
- Clasificación UL, NFPA 701
- Excelentes propiedades mecánicas
- Evita la transmisión de vibraciones

MATERIAL

- Acero galvanizado calibre 28

ACABADO

- Tipo de costura LOC 3

DIMENSIONES

- 45mm de lámina galvanizada en cada extremo
- 75mm de lona en el centro
- Grosor de acero galvanizado de 0.4mm

ACCESORIOS

VERSATILIDAD

- Edificios públicos
- Iglesias y Escuelas
- Hospitales y Clínicas
- Deportes bajo techo
- Residencias
- Áreas industriales
- Oficinas
- Restaurantes y Cafeterías
- Hoteles

PLANO DE DIMENSIONES

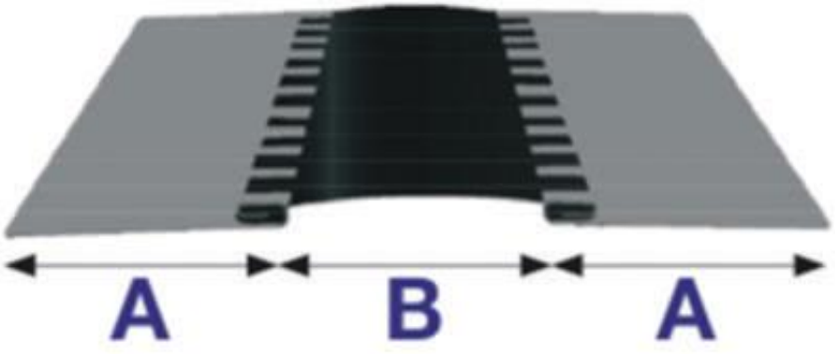

A EXT. ACERO		B TRAMO LONA	
35mm	1-3/8"	60 mm	2-3/8"
45mm	1-3/4"	60 mm	2-3/8"
		75 mm	3"
70 mm	2-3/4"	100 mm	4"

ESPECIFICACIONES		SI
MATERIAL		REVESTIMENTO DE FIBRA DE VIDRIO
		SILICON POR LOS 2 LADOS
PESO		520 GR/SQ (15 OZ/SQ YD
COLOR		GRIS
RANGO DE TEMPERATURA		
RESISTENCIA AL FUEGO		EXELENTE RESISTENCIA DE TEMP. UL NFPA701

DIAGRAMA DE INSTALACIÓN

1

2

3

4

5

6

ESPECIFICACION SUGERIDA

El conector flexible de alta temperatura será marca Innes-Clim modelo SI4575 deberá estar fabricado con una tela de fibra de vidrio recubierta en ambos lados por silicona y deberá tener un peso mínimo de 520 gr/M2. El rango de operación deberá de ser de -40°C hasta 260°C y su resistencia al fuego será excelente según la clasificación UL y NFPA 701. La unión entre tela y las láminas de los extremos deberá de ser tipo LOC 3 la cual deberá de tener una resistencia mecánica (tela a lamina) de 66lbs /4" (ca 2000 Pa). El espesor de las láminas galvanizadas será del calibre 24 como mínimo y su cuerpo en cada extremo será de 75mm.

ACCESORIOS

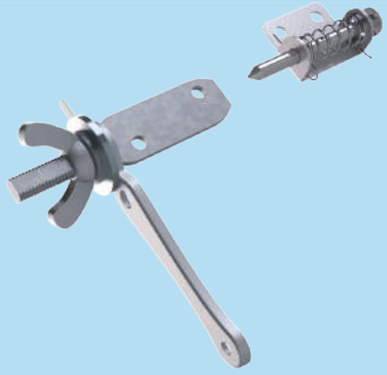

Accesorios Instalación

CONTROLADOR MANUAL PARA COMPUERTA RG-10

INTRODUCCIÓN

El cuadrante para compuerta RG-10 es adecuado para una regulación eficiente que minimiza la vibración y fugas en las compuertas de una sola hoja fabricadas en campo. Su rígida construcción en acero galvanizado permite un fácil ajuste mediante el uso de una tuerca mariposa la cual ayuda a posicionar la hoja en el lugar deseado ajustándose a una varilla de 1/4"Ø. El cuadrante está marcado de tal forma que el brazo indicará la posición de la hoja desde totalmente cerrada hasta totalmente abierta. Para compuertas cuadradas o redondas de hasta 250mm (10").

CARACTERÍSTICAS

- Cuadrante manual para compuerta de una sola hoja con varilla de 1/4"Ø
- Adecuado para compuertas tanto cuadradas como redondas
- Ensamble sencillo y eficiente
- Sujeción que previene vibración
- Eje delantero de forma ovalada

MATERIAL

- Acero galvanizado

DIMENSIONES

- Adecuado para compuertas de hasta 250mm (10")

ACCESORIOS

VERSATILIDAD

- Edificios públicos
- Iglesias y Escuelas
- Hospitales y Clínicas
- Deportes bajo techo
- Residencias
- Áreas industriales
- Oficinas
- Restaurantes y Cafeterías
- Hoteles

PLANO DE DIMENSIONES

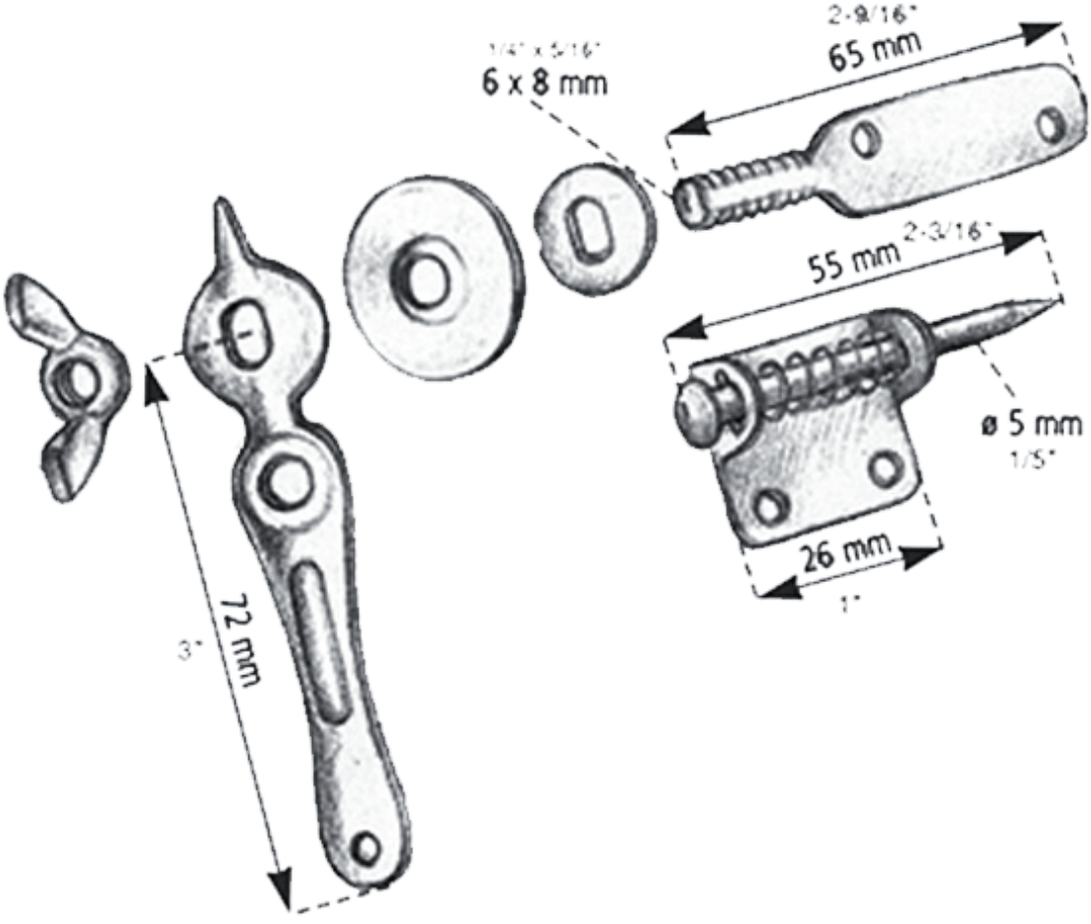

ACCESORIOS

DIAGRAMA DE INSTALACIÓN

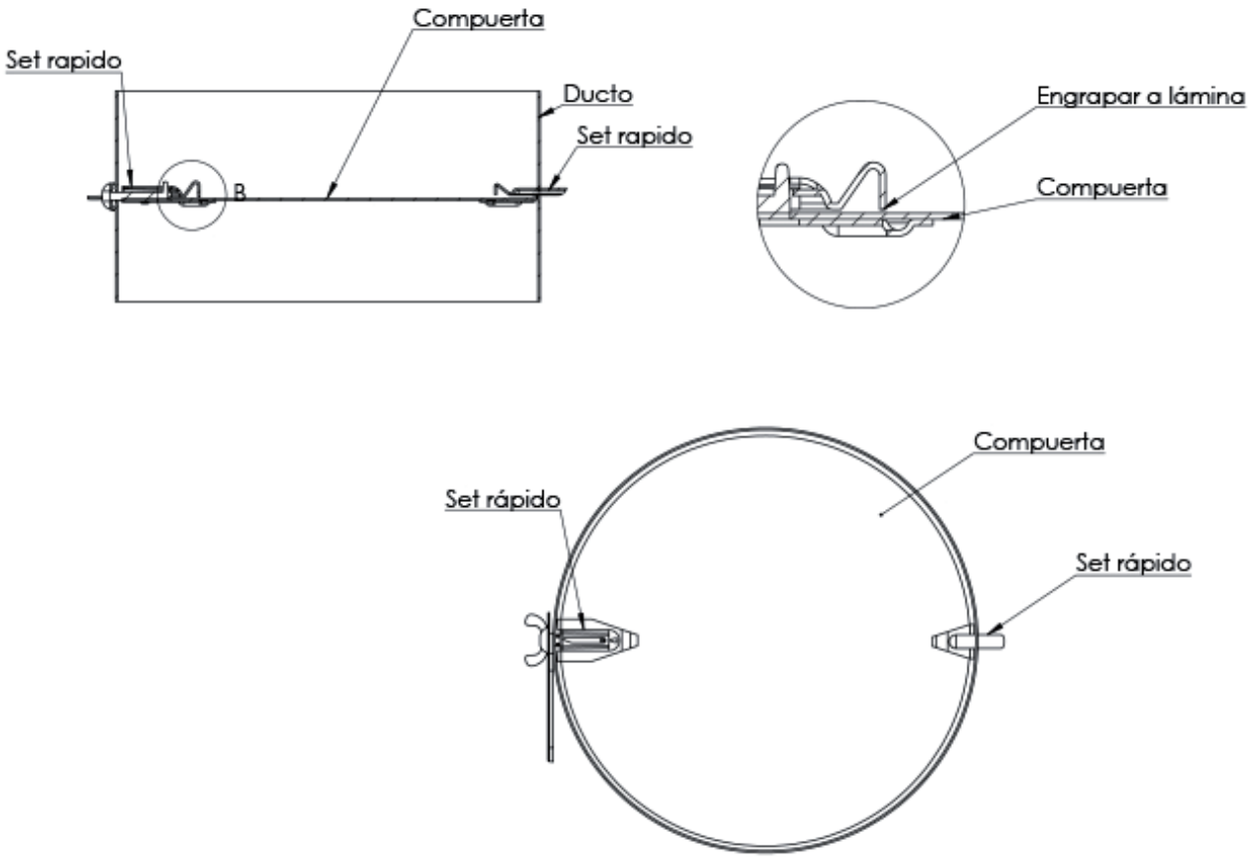

ESPECIFICACION SUGERIDA

El cuadrante para compuerta RG-10 será de la marca Innes y deberá de proveer una regulación simple y eficiente en compuertas de una sola hoja con varilla de 1/4"Ø. Será fabricado en acero galvanizado y deberá contar con un husillo roscado de forma oval y el eje trasero (opuesto al cuadrante) será con resorte para su fácil colocación en la hoja de la compuerta. Recomendado para compuertas de hasta 250mm (10").

Presentación		Configuración
Desde 1 pieza	→	CC01009

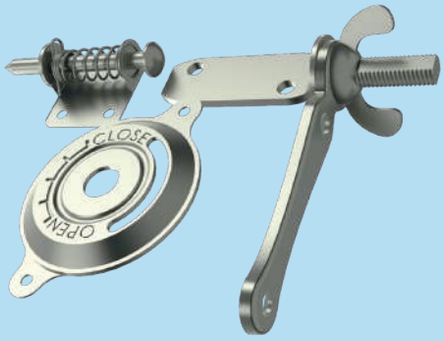

Accesorios Instalación
CUADRANTE PARA COMPUERTA RG-20

INTRODUCCIÓN

El cuadrante para compuerta RG-20 es adecuado para una regulación eficiente que minimiza la vibración y fugas en las compuertas de una sola hoja fabricadas en campo. Su rígida construcción en acero galvanizado, permite un fácil ajuste mediante el uso de una tuerca mariposa la cual ayuda a posicionar la hoja en el lugar deseado ajustándose a una varilla de 1/4"Ø. El cuadrante viene marcado de tal forma que el brazo indicará la posición de la hoja desde totalmente cerrada hasta totalmente abierta. El controlador manual es adecuado para compuertas cuadradas o redondas de hasta 355mm (14").

CARACTERÍSTICAS

- Cuadrante manual para compuerta de una sola hoja con varilla de 1/4"Ø
- Adecuado para compuertas tanto cuadradas como redondas
- Eje delantero de forma ovalada

MATERIAL

- Acero galvanizado

DIMENSIONES

- Adecuado para compuertas de hasta 350mm (14")

ACCESORIOS

VERSATILIDAD

- Edificios públicos
- Iglesias y Escuelas
- Hospitales y Clínicas
- Deportes bajo techo
- Residencias
- Áreas industriales
- Oficinas
- Restaurantes y Cafeterías
- Hoteles

PLANO DE DIMENSIONES

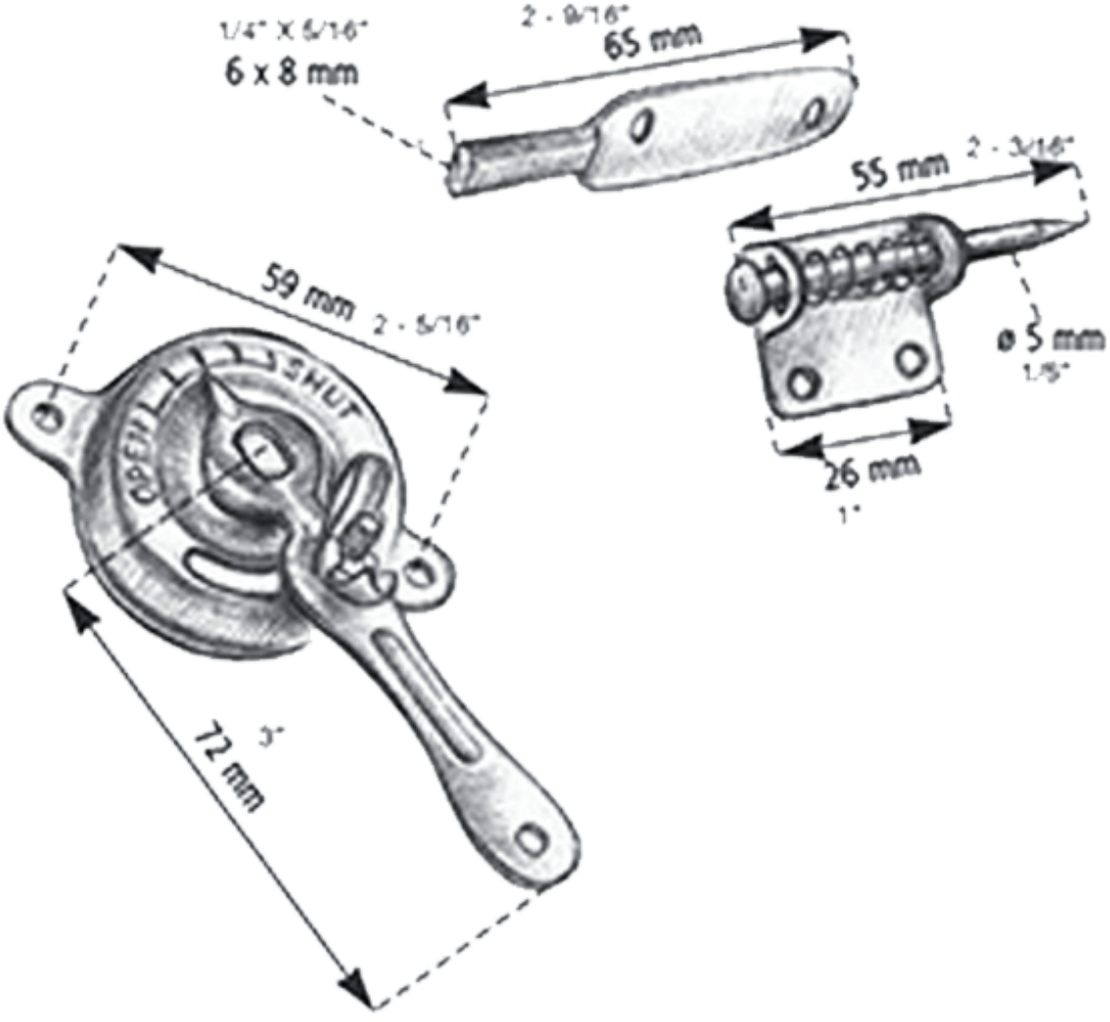

DIAGRAMA DE INSTALACIÓN

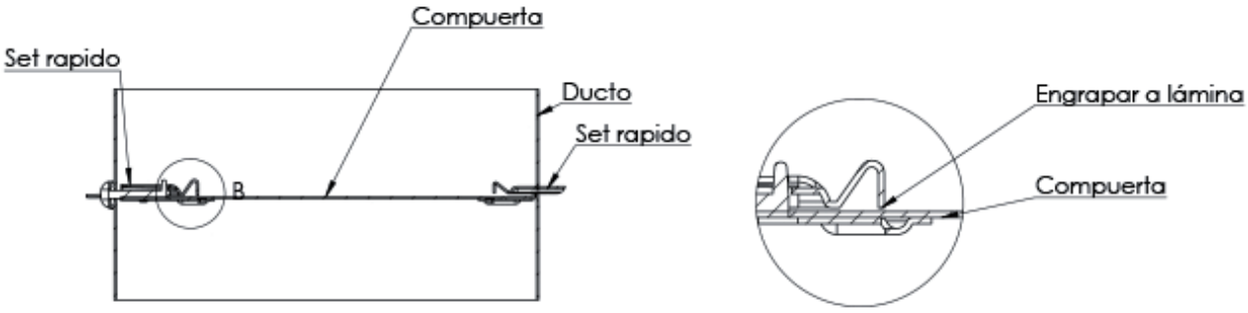

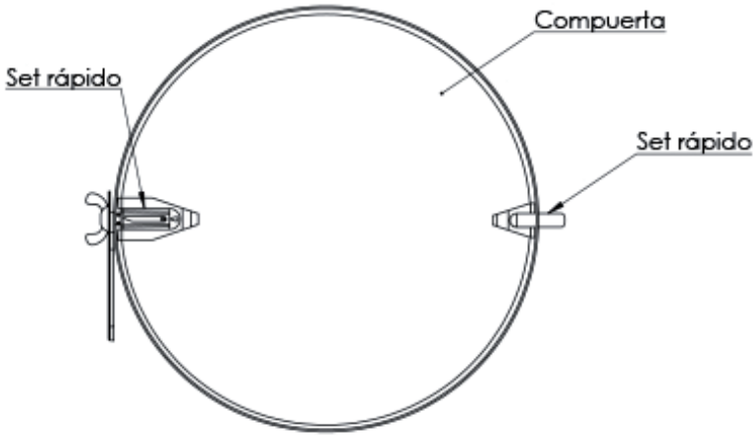

ESPECIFICACION SUGERIDA

El cuadrante para compuerta RG-20 será de la marca Innes y deberá de proveer una regulación simple y eficiente en compuertas de una sola hoja con varilla de 1/4"Ø. Fabricado en acero galvanizado. Deberá de tener un husillo roscado de forma oval y el eje trasero (opuesto al cuadrante) será con resorte para su fácil colocación en hoja de la compuerta. Recomendado para compuertas de hasta 14".

Presentación		Configuración
Desde 1 pieza	→	CC01010

ACCESORIOS

Accesorios Instalación
CUADRANTE PARA COMPUERTA RG-30

INTRODUCCIÓN

El cuadrante para compuerta RG-30 sirve para una regulación eficiente que minimiza la vibración y fugas en las compuertas de una sola hoja. Su rígida construcción en acero galvanizado, permite un fácil ajuste mediante el uso de una tuerca mariposa la cual ayuda a posicionar la hoja en el lugar deseado ajustándose a una varilla cuadrada de 1/8". El cuadrante viene marcado de tal forma que el brazo indicará la posición de la hoja desde totalmente cerrada hasta totalmente abierta. Para compuertas cuadradas o redondas de hasta 500mm (20").

CARACTERÍSTICAS

- Cuadrante manual para compuerta de una sola hoja con varilla cuadrada de 1/8"
- Adecuado para compuertas tanto cuadradas como redondas
- Eje delantero de forma cuadrada

MATERIAL

- Acero galvanizado

DIMENSIONES

- Adecuado para compuertas de hasta 500mm (20")

VERSATILIDAD

- Edificios públicos
- Iglesias y Escuelas
- Hospitales y Clínicas
- Deportes bajo techo
- Residencias
- Áreas industriales
- Oficinas
- Restaurantes y Cafeterías
- Hoteles

PLANO DE DIMENSIONES

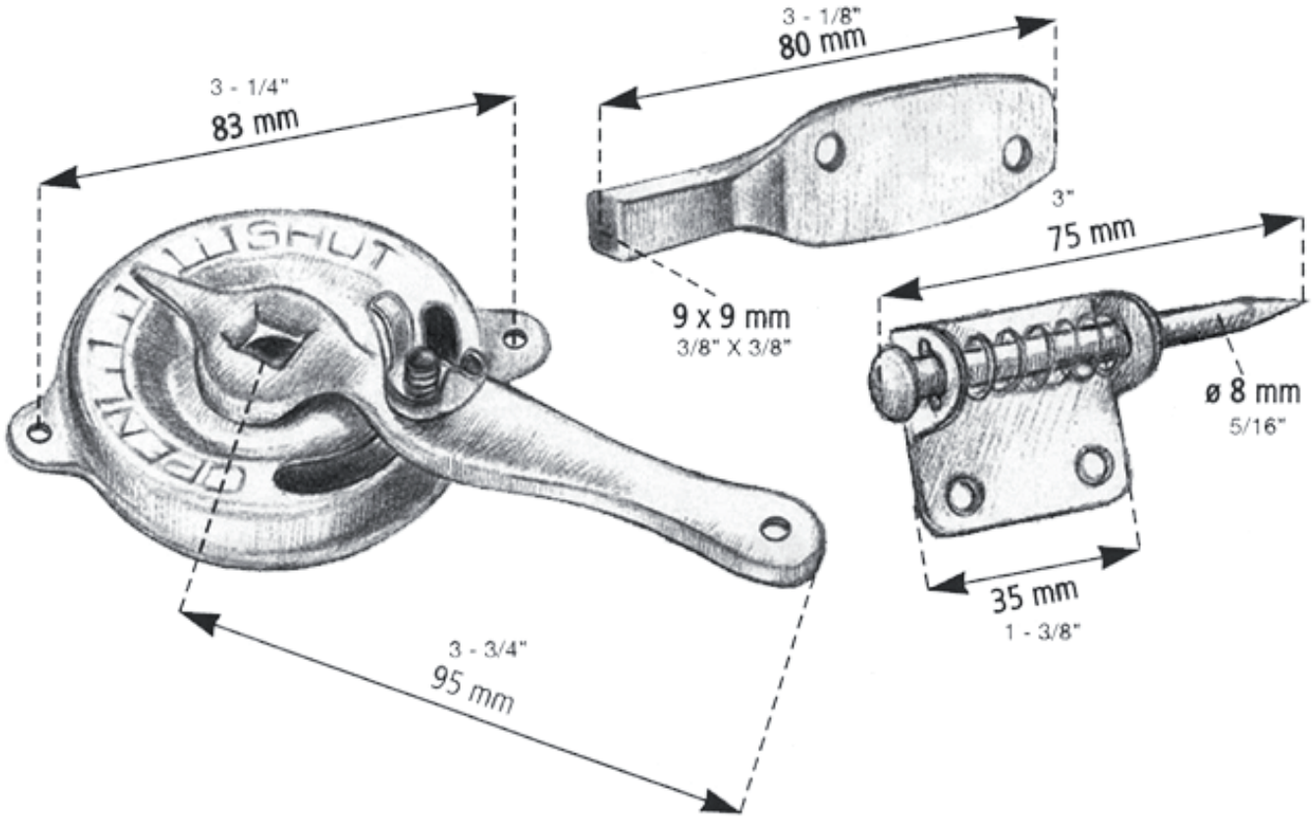

ACCESORIOS

DIAGRAMA DE INSTALACIÓN

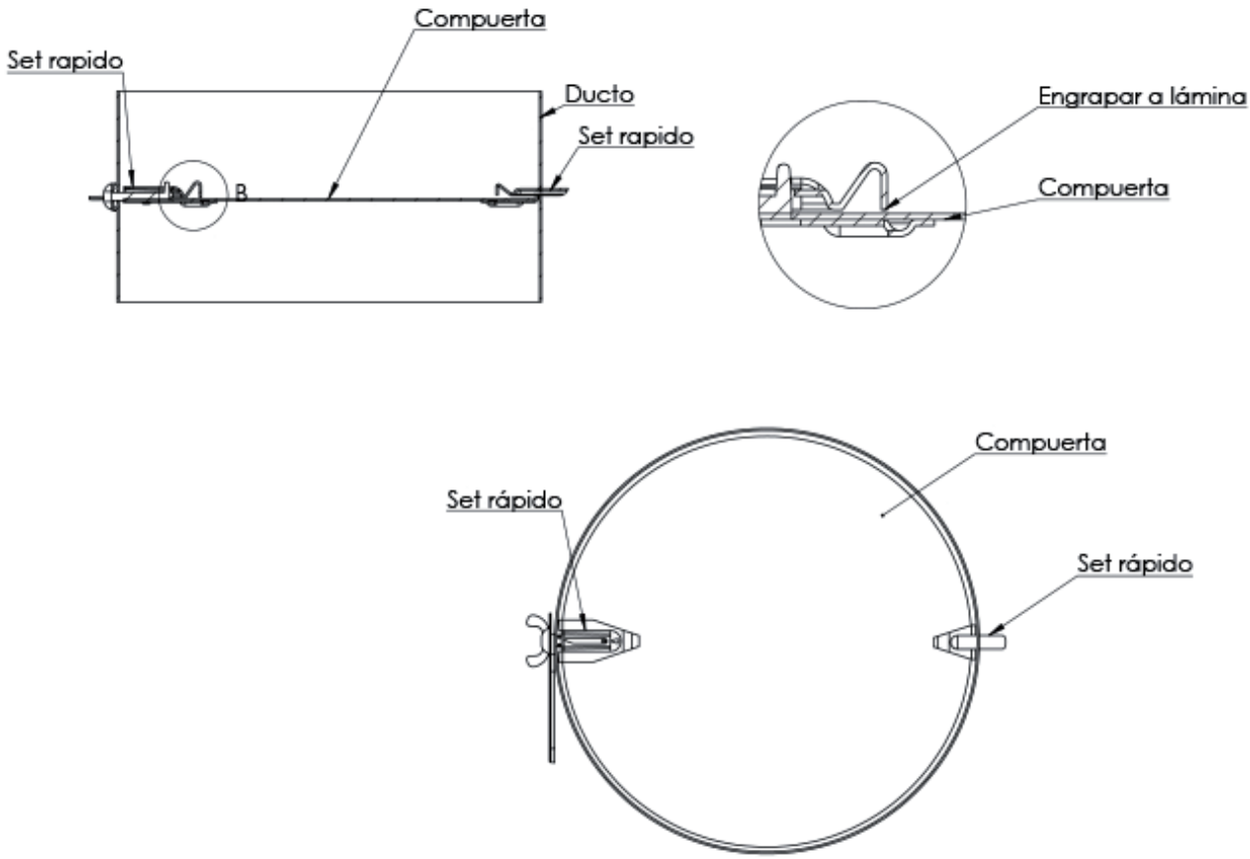

ESPECIFICACION SUGERIDA

El cuadrante para compuerta RG-30 será de la marca Innes y deberá de proveer una regulación simple y eficiente en compuertas de una sola hoja con varilla cuadrada de 1/8". Fabricado en acero galvanizado. Deberá de tener un husillo roscado de forma oval y el eje trasero (opuesto al cuadrante) será con resorte para su fácil colocación en hoja de la compuerta. Recomendado para compuertas de hasta 500mm (20").

Presentación		Configuración
Desde 1 pieza	→	CC01008

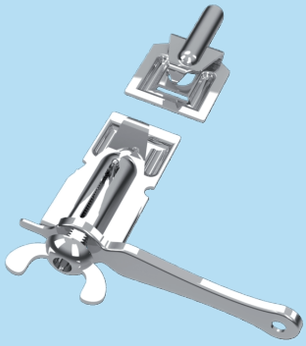

Accesorios Instalación
CUADRANTE PARA COMPUERTA RAPIDO-55

INTRODUCCIÓN

El regulador manual para compuertas Rápido-55 ofrece una instalación económica, rápida y sencilla en compuertas de balance de dimensiones pequeñas. El cuadrante Rápido-55 se asegura a las hojas de compuertas redondas o cuadradas de calibre 28 a 24 sin la necesidad de usar soldadura o tornillos. Únicamente se requiere de un martillo, el cual clavará la parte puntiaguda de cada uno de los elementos del Rápido 55 en la hoja de la compuerta. El cuadrante Rápido-55 será adecuado para compuertas de hasta 10" de diámetro.

CARACTERÍSTICAS

- Cuadrante manual para compuertas cuadradas o redondas
- Instalación rápida y sencilla en hojas pequeñas
- Resistente a la corrosión
- Se fija a las hojas utilizando un martillo

MATERIAL

- Acero galvanizado

DIMENSIONES

- Adecuado para compuertas de hasta 10"

ACCESORIOS

VERSATILIDAD

- Edificios públicos
- Iglesias y Escuelas
- Hospitales y Clínicas
- Deportes bajo techo
- Residencias
- Áreas industriales
- Oficinas
- Restaurantes y Cafeterías
- Hoteles

PLANO DE DIMENSIONES

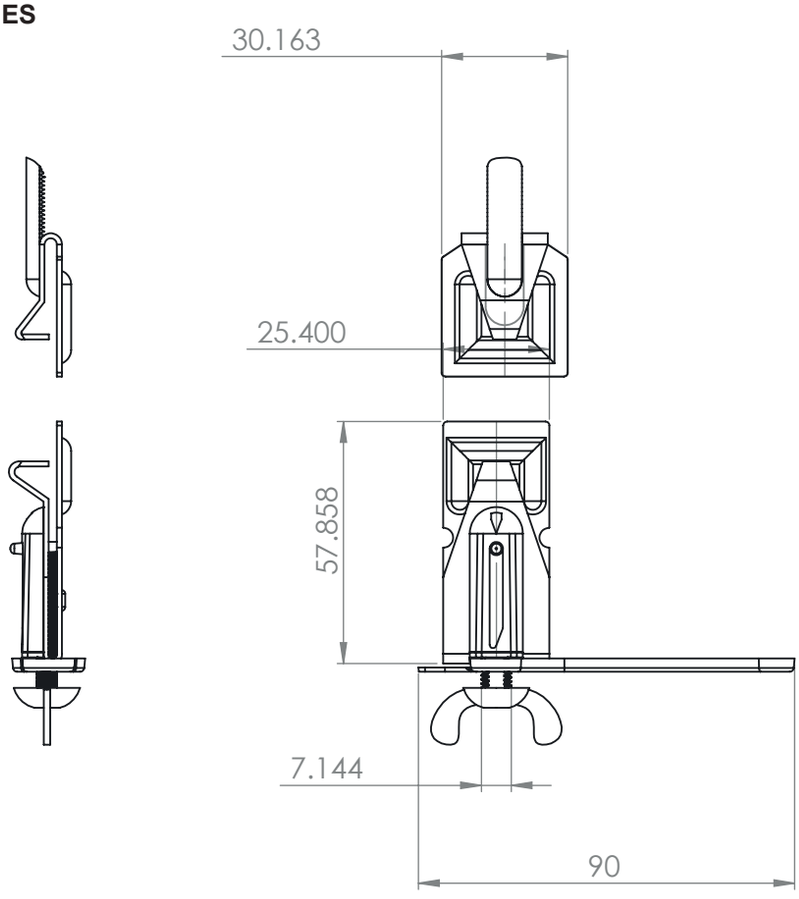

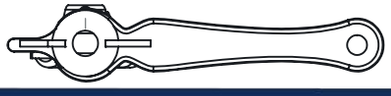

DIAGRAMA DE INSTALACIÓN

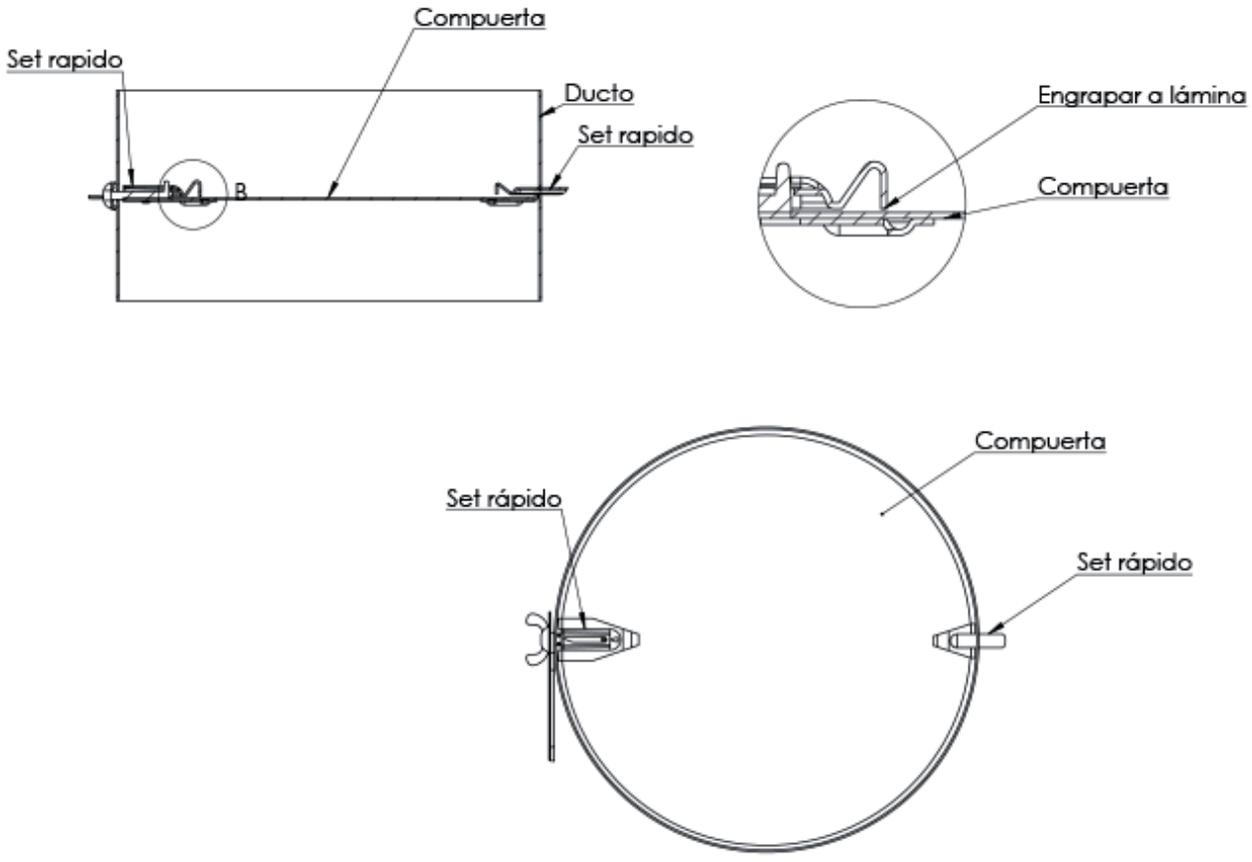

ESPECIFICACION SUGERIDA

El cuadrante para compuerta modelo rápido-55 será de la marca Innes, proveerá una regulación manual para compuertas cuadradas o redondas. Permitirá una instalación rápida y sencilla en compuertas de hasta 10". Constará de 5 partes: un eje con resorte fabricado en acero galvanizado, una manivela principal fabricada en acero fundido, un eje solido de acero galvanizado, una rondana y una tuerca mariposa, ambas de lámina galvanizada. Será adecuado para compuertas de hasta 10".

Presentación		Configuración
Desde 1 pieza	→	CC01007

ACCESORIOS

Accesorios Instalación

CUADRANTE PARA COMPUERTA RG-175K

INTRODUCCIÓN

El cuadrante para compuerta RG-175K es adecuado para una regulación manual y eficiente que minimiza la vibración y fugas en las compuertas de hojas múltiples que posean un eje de mando de 1/2"Ø. Su rígida construcción en acero galvanizado, permite un fácil ajuste mediante el uso de una tuerca mariposa la cual ayuda a posicionar la hoja en el lugar deseado. El cuadrante viene marcado de tal forma que el brazo indicará la posición de la hoja desde totalmente cerrada (-) hasta totalmente abierta (+).

CARACTERÍSTICAS

- Cuadrante manual para compuertas cuadradas y redondas
- Mecanismo simple, económico y robusto
- Ofrece una fácil y eficiente regulación
- Adecuado para compuertas de hojas opuestas o paralelas

MATERIAL

- Acero galvanizado

DIMENSIONES

- Se adapta en flechas de 1/2"Ø

ACCESORIOS

VERSATILIDAD

- Edificios públicos
- Iglesias y Escuelas
- Hospitales y Clínicas
- Deportes bajo techo
- Residencias
- Áreas industriales
- Oficinas
- Restaurantes y Cafeterías
- Hoteles

PLANO DE DIMENSIONES

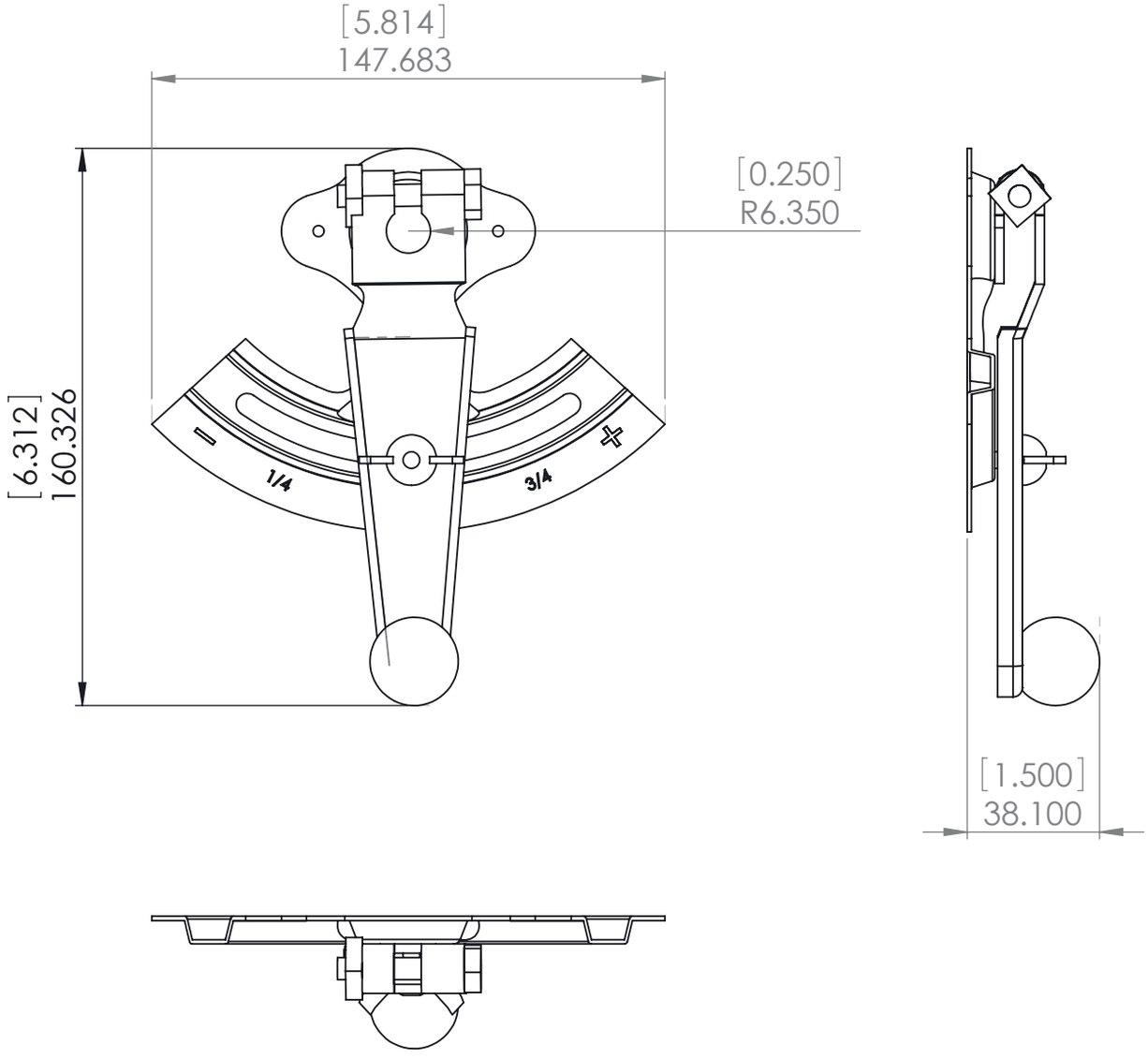

ACCESORIOS

DIAGRAMA DE INSTALACIÓN

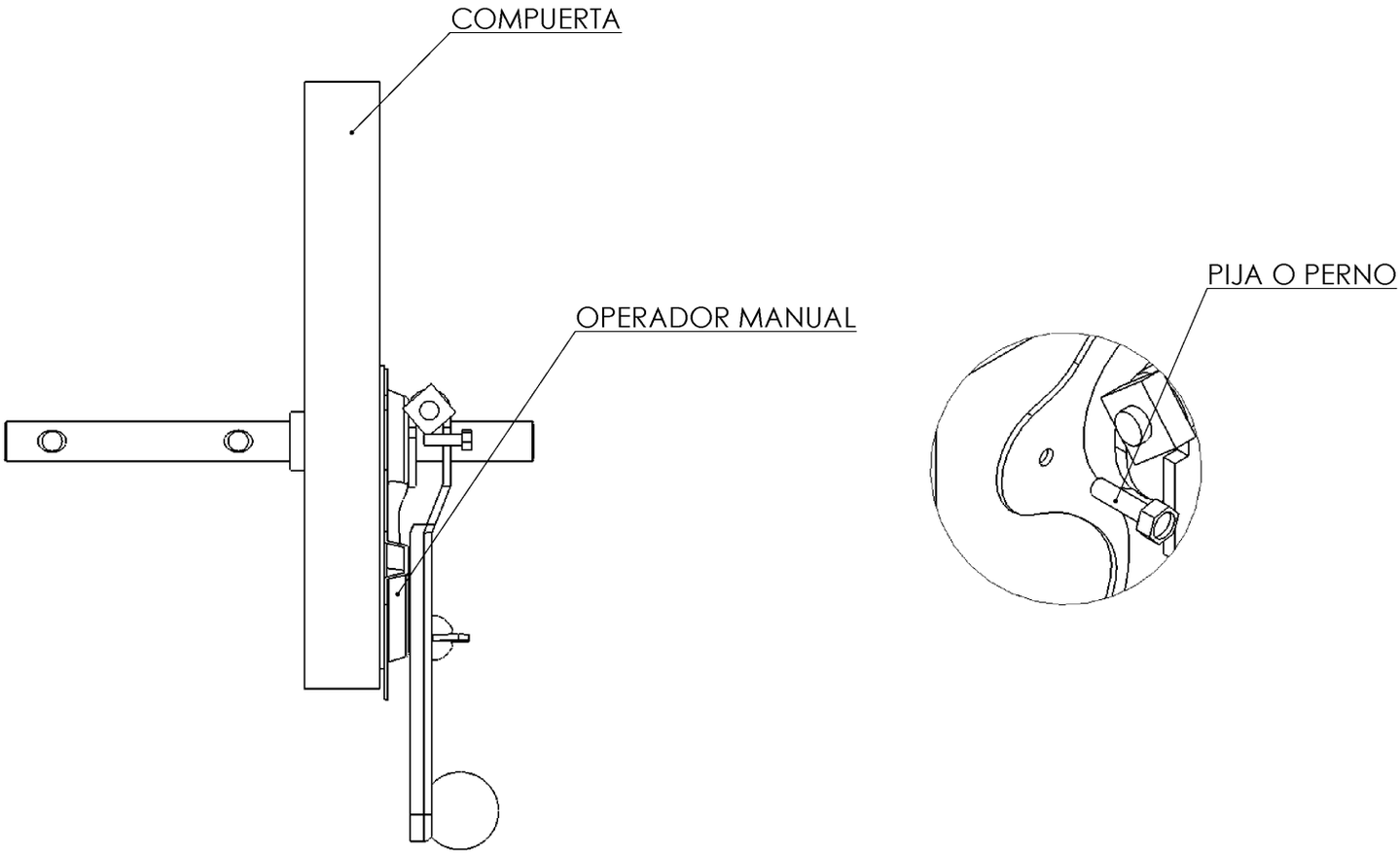

ESPECIFICACION SUGERIDA

El Cuadrante para Compuerta modelo RG-175K será de la marca Innes. De construcción robusta el cuadrante será fabricado en lámina galvanizada calibre 12, proveerá una regulación simple y eficiente en compuertas de hoja múltiples ya sea de operación paralela u opuesta. En la parte superior tendrá un tornillo y tuerca que asegura firmemente el cuadrante al eje de la compuerta que deberá ser de 1/2"Ø y contará con una perilla plástica para facilitar su manejo.

Presentación		Configuración
Desde 1 pieza	→	CC01006

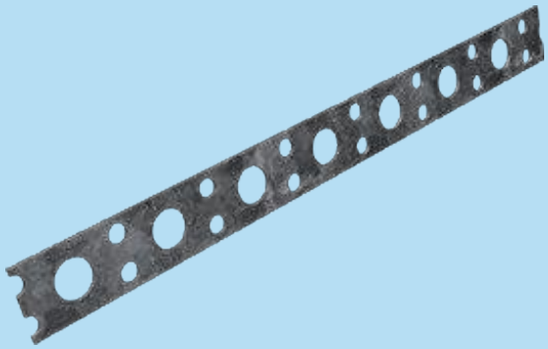

Accesorios Instalación
CINTA MULTIPERFORADA

INTRODUCCIÓN

La cinta multi-perforada está diseñada para la sujeción de diversos tipos de ductos para ventilación además de otros equipos. Puede soportar un peso de hasta 105kg. Para su instalación se puede recortar o doblar para adaptarse a las diferentes formas de los ductos o equipos. Las dimensiones disponibles de 17mm de ancho y con perforaciones de 8.5mm en el centro y de 4.2mm en las orillas. Fabricada en lámina galvanizada.

CARACTERÍSTICAS

- Cinta multiperforada
- Fácil de recortar y doblar
- Carga recomendada de hasta 105 kg

MATERIAL

- Lámina galvanizado

DIMENSIONES

- Ancho de 17mm
- Perforación de 8.5mm y 4.2mm

ACCESORIOS

VERSATILIDAD

- Edificios públicos
- Iglesias y Escuelas
- Hospitales y Clínicas
- Deportes bajo techo
- Residencias
- Áreas industriales
- Oficinas
- Restaurantes y Cafeterías
- Hoteles

PLANO DE DIMENSIONES

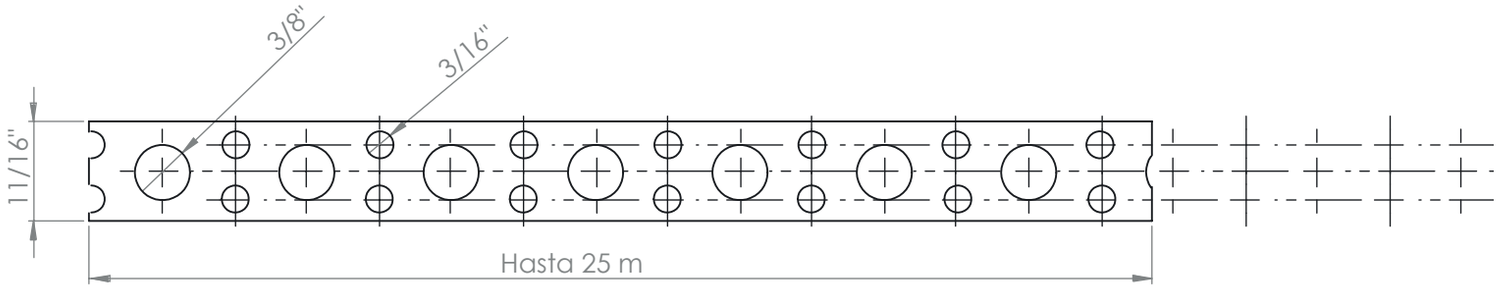

DIAGRAMA DE INSTALACIÓN

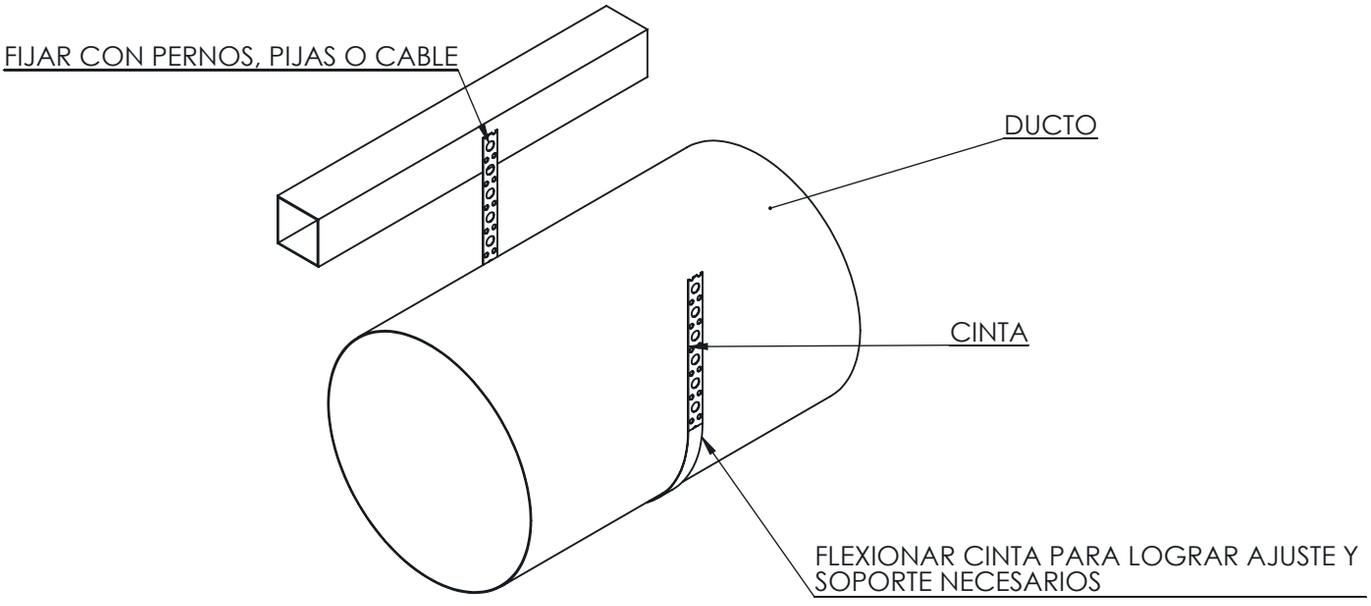

ESPECIFICACION SUGERIDA

La cinta multi-perforada está diseñada para la sujeción de diversos tipos de ductos para ventilación además de otros equipos. Puede soportar un peso de hasta 105kg. Para su instalación se puede recortar o doblar para adaptarse a las diferentes formas de los ductos o equipos. Las dimensiones disponibles de 17mm de ancho y con perforaciones de 8.5mm en el centro y de 4.2mm en las orillas. Fabricada en lámina galvanizada.

ACCESORIOS

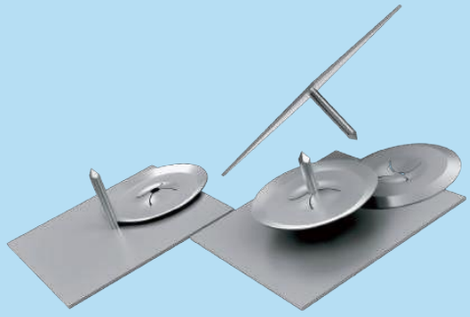

Accesorios Instalación
CLAVO AUTO-ADHERIBLE SC-32

INTRODUCCIÓN

El clavo autoadherible es un sencillo elemento que permite la fijación en campo de fibra de vidrio a superficies metálicas sin necesidad de herramientas. La efectividad de la fijación se logra a través del adhesivo de alta resistencia, obteniendo una unión inmediata de las dos superficies y su total capacidad adhesiva en 24 horas. Cuenta con una rondana que se coloca en la punta del alfiler y un capuchón plástico evitando accidentes o rasgaduras. Es adecuado para su uso en ductos de aire, atenuadores, plenums, etc. El Clavo Autoadherible está fabricado en acero recubierto de zinc, su base de 2"x2" y su longitud de 1 1/4".

CARACTERÍSTICAS

- Clavo autoadherible para fijar fibra de vidrio
- No requiere equipo especial o herramienta para su uso
- Incluye rondana de contra de 30mm y capuchón plástico
- Adhesivo de alta resistencia
- Se recomienda colocar en superficies lisas libres de polvo, grasa o cualquier líquido

MATERIAL

- Acero recubierto de zinc
- Rondana de lámina galvanizada
- Capuchón plástico
- Adhesivo de alta resistencia

DIMENSIONES

- Base de 2"x2"
- Punta de 1 1/4"

ACCESORIOS

VERSATILIDAD

- Edificios públicos
- Iglesias y Escuelas
- Hospitales y Clínicas
- Deportes bajo techo
- Residencias
- Áreas industriales
- Oficinas
- Restaurantes y Cafeterías
- Hoteles

PLANO DE DIMENSIONES

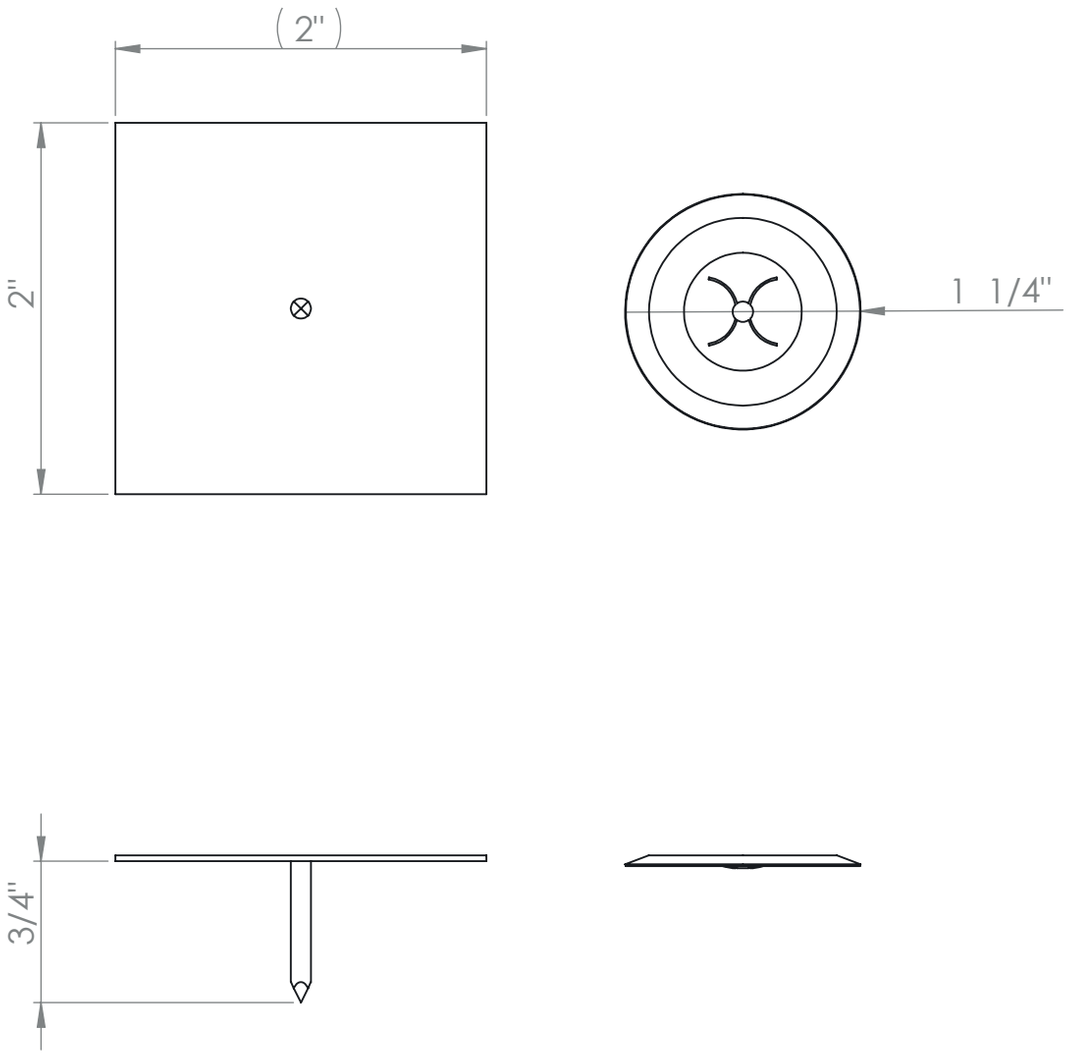

ACCESORIOS

DIAGRAMA DE INSTALACIÓN

ESPECIFICACION SUGERIDA

El clavo autoadherible será de la marca Innes. Permitirá la fijación en campo de fibra de vidrio a superficies metálicas sin necesidad de herramientas. Contará con un adhesivo de alta resistencia, obteniendo la unión inmediata de las dos superficies y su total capacidad adhesiva en 24 horas. Contará con una rondana que se coloca en la punta del alfiler y un capuchón plástico evitando accidentes o rasgaduras. Será adecuado para su uso en ductos de aire, atenuadores, plenums, etc. El Clavo Autoadherible estará fabricado en acero recubierto de zinc, su base será 2"x2" y su longitud de 1 1/4".

Presentación		Configuración
Caja con 500 piezas	→	CC01003
Caja con1000 piezas	→	CC01001

Accesorios Instalación
CLAVO SOLDABLE FDF2-19ZNP

INTRODUCCIÓN

El Clavo Soldable FDF2 proporciona una fijación rápida, firme y resistente de la fibra de vidrio a una superficie metálica, tales como ductos de aire, plenums, atenuadores, etc. El clavo soldable FDF2 son adecuados para aislamiento simple (sin recubrimiento de aluminio), Es compatible con los equipos de soldadura de clavo más comunes. Su longitud es de 3/8" y está fabricado en acero galvanizado, incluye una rondana metálica. Se recomienda ser utilizado con nuestro equipo de soldadura CDW-72.

CARACTERÍSTICAS

- Proporciona una fijación rápida, firme y resistente
- Clavo soldable para fijar fibra de vidrio
- Compatible con los equipos para soldar clavo más comunes
- Adecuado para su uso en ductos de aire, plenums, atenuadores, etc
- Adecuados para aislamiento simple (sin recubrimiento de aluminio)

MATERIAL

- Fabricado en acero galvanizado
- Rondana de acero galvanizado

DIMENSIONES

- Largo de 3/8"
- Pin de 3.50mm
- Base 25 mm

ACCESORIOS

VERSATILIDAD

- Edificios públicos
- Iglesias y Escuelas
- Hospitales y Clínicas
- Deportes bajo techo
- Residencias
- Áreas industriales
- Oficinas
- Restaurantes y Cafeterías
- Hoteles

PLANO DE DIMENSIONES

DIAGRAMA DE INSTALACIÓN

ESPECIFICACION SUGERIDA

El Clavo Soldable FDF2 será de la marca Innes. Proporcionará una fijación rápida, firme y resistente de la fibra de vidrio a una superficie metálica. Será adecuado para aislamiento simple (sin recubrimiento de aluminio), será compatible con los equipos de soldadura de clavo más comunes. Su longitud será de 3/8" y estará fabricado en acero galvanizado, incluirá una rondana metálica. Se recomendará ser utilizado con nuestro equipo de soldadura CDW-72.

ACCESORIOS

Accesorios Instalación
CLAVO SOLDABLE CDF3-PAP

INTRODUCCIÓN

El Clavo Soldable CDF3-PAP proporciona una fijación rápida, firme y resistente a una superficie metálica tales como ductos de aire, plenums, atenuadores, etc. Nuestros clavos soldables CDF3 son adecuados para aislamiento simple con o sin recubrimiento de aluminio, ya que la base cuenta con una capa aislante. La punta del clavo soldable está fabricada de acero recubierto de cobre y su longitud es de 19mm, la base del clavo está fabricada en acero galvanizado e incluye una rondana metálica. Se recomienda ser utilizado con nuestro equipo de soldadura CDW-72 y es también compatible con los equipos de soldadura de clavo más comunes.

CARACTERÍSTICAS

- Proporciona una fijación rápida, firme y resistente
- Adecuados para aislamiento simple con o sin recubrimiento de aluminio
- Base con capa aislante
- Adecuado para su uso en ductos de aire, plenums, atenuadores, etc
- Uso recomendable con el equipo de soldadura CDW-72
- Compatible con los equipos para soldar clavo más comunes

MATERIAL

- Punta de acero recubierta de cobre
- Base de acero galvanizado con aislante

DIMENSIONES

- Largo 19mm
- Pin 2.7mm
- Base 30mm

ACCESORIOS

VERSATILIDAD

- Edificios públicos
- Iglesias y Escuelas
- Hospitales y Clínicas
- Deportes bajo techo
- Residencias
- Áreas industriales
- Oficinas
- Restaurantes y Cafeterías
- Hoteles

PLANO DE DIMENSIONES

ACCESORIOS

DIAGRAMA DE INSTALACIÓN

ESPECIFICACION SUGERIDA

El Clavo Soldable CDF3-PAP proporcionará una fijación rápida, firme y resistente a una superficie metálica tales como ductos de aire, plenums, atenuadores, etc. Los clavos soldables CDF3 serán adecuados para aislamiento simple con o sin recubrimiento de aluminio, ya que la base contará con una capa aislante. La punta del clavo soldable estará fabricada de acero recubierto de cobre y su longitud será de 19mm, la base del clavo estará fabricada en acero galvanizado e incluirá una rondana metálica. Se utilizará con el equipo de soldadura CDW-72 o con los equipos de soldadura de clavo más comunes.

Accesorios Instalación
PUERTA DE ACCESO O REGISTRO FAD

INTRODUCCIÓN

Los registros FAD permiten un fácil acceso a los ductos cuadrangulares de ventilación para su inspección o limpieza. Están construidos en dos piezas que se conectan entre sí mediante dos tornillos que a su vez sirven de manijas. Para su fijación, el panel interior se introduce en el ducto y la tapa exterior se comprimirá mediante el ajuste de las perillas asegurando un cierre óptimo que evitará fugas. Cada pieza incluye una plantilla auto adherible para un corte preciso en el ducto. Los registros FAD están fabricados en acero galvanizado y son adecuados para temperaturas de aire en el ducto de entre -40°C hasta 90°C. Están disponibles en cuatro tamaños 12"x8" (300x200mm), 16"x12" (400x300mm), 20"x16" (500x400mm), 24"x18" (600x450mm).

CARACTERÍSTICAS

- Puerta de acceso para inspección o limpieza de ductos
- Rango de temperatura de aire en ducto menos 40°C hasta 90°C
- Incluye plantilla auto adherible para facilitar el corte en el ducto

MATERIAL

- Fabricados en acero galvanizado

DIMENSIONES

- 4 tamaños disponibles: 12"x8" (300x200mm) 16"x12" (400x300mm) 20"x16" (500x400mm) 24"x18" (600x450mm)

ACCESORIOS

VERSATILIDAD

- Edificios públicos
- Iglesias y Escuelas
- Hospitales y Clínicas
- Deportes bajo techo
- Residencias
- Áreas industriales
- Oficinas
- Restaurantes y Cafeterías
- Hoteles

PLANO DE DIMENSIONES

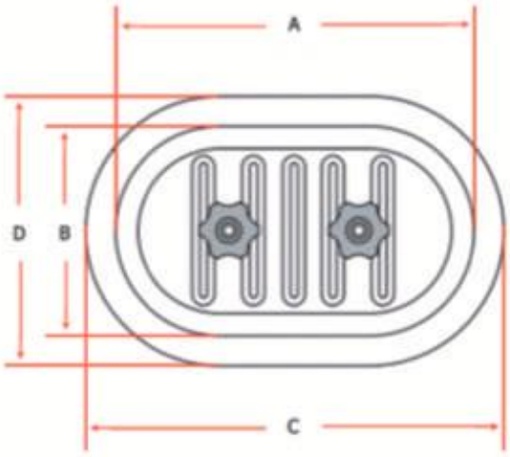

TIPO DE PUERTA	TAMAÑOS NOMINALES (MM)	DIMENSIONES ACTUALES			
		A	B	C	D
18	180 X 80	170	72	197	101
20	200 X 100	200	100	219	117
25	250 X 150	250	150	274	186
30	300 X 200	300	200	329	228
40	400 X 300	380	280	403	303
50	500 X 400	500	400	532	432
60	600 X 450	600	450	627	480

DIAGRAMA DE INSTALACIÓN

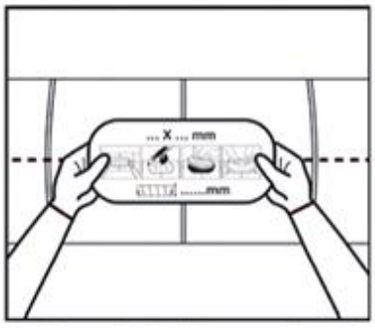

1.- Pegar la platilla auto adherible sobre el ducto (la platilla viene incluida)

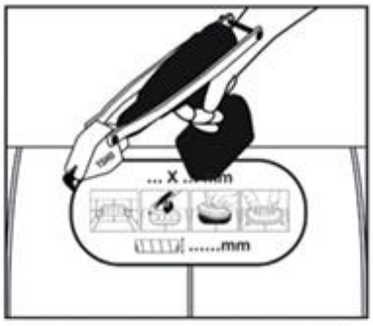

2.- Una vez colocada la plantilla se debe hacer el corte por todo el contorno de la platilla, se debe tener mucho cuidado de no cortar de mas, ya que esto hará que nuestra compuerta no ensamble a la perfección.

3.- Instalar la compuerta girando los tornillos manuales hasta llegar al límite del tornillo, utilizando las 2 manos coloque la compuerta en el agujero de forma inclinada.

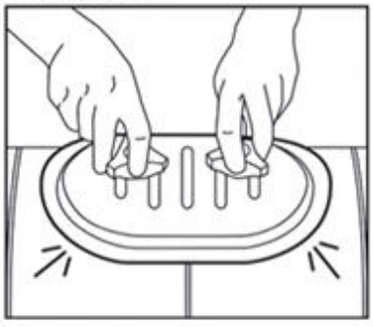

4.- Colocar derecho y jalar suavemente para alinear. Para finalizar apretar tornillos.

ESPECIFICACION SUGERIDA

Los registros FAD marca Innes permitirán un fácil acceso a los ductos cuadrangulares de ventilación para su inspección o limpieza. Estarán construidos en dos paneles fabricados en lámina galvanizada. El sello perimetral deberá de ser piezas acopladas que se conectarán entre sí ajustando los tornillos con las manijas integradas. Para su fijación, el panel interior se introducirá en el ducto y la tapa exterior se comprimirá mediante el ajuste de las perillas asegurando un cierre óptimo que evitará fugas. Cada pieza incluirá una plantilla auto adherible para un corte preciso en el ducto. Los registros FAD estarán fabricados en acero galvanizado y serán adecuados para temperaturas de aire en el ducto de entre -40°C hasta 90°C. Estarán disponibles en cuatro tamaños 12"x8" (300x200mm), 16"x12" (400x300mm), 20"x16" (500x400mm), 24"x18" (600x450mm).

Tamaños disponibles		Configuración			
- 12"x8" (300x200mm)	→	CC01023	- 20"x16" (500x400mm)	→	CC01025
- 16"x12" (400x300mm)	→	CC01024	- 24"x18" (600x450mm)	→	CC01026

ACCESORIOS

Accesorios Instalación

PUERTA DE ACCESO PARA DUCTO CUADRANGULAR HT FAD

INTRODUCCIÓN

Las puertas de acceso HT-FAD permiten una fácil entrada a los conductos de ventilación para fines de inspección y limpieza en conductos rectangulares. Los registros HT-FAD están diseñados para sistemas donde se requiera el manejo de alta temperatura ya que su resistencia es de hasta 200°C. Los registros HT-FAD están fabricados en acero galvanizado y cuentan con junta de cerámica de alta calidad con resistencia a la temperatura de -30°C hasta 1500°C. Cada pieza incluye una plantilla para realizar el corte en el ducto y facilitar su instalación. El cierre de la puerta de acceso mediante el sencillo ajuste de las perillas, previene fugas y facilita su uso. Están disponibles en cinco tamaños: tipo 25 (250x150mm), tipo 30 (300x200mm), tipo 40 (400x300mm), tipo 50 (500x400mm), tipo 60 (600x450mm).

CARACTERÍSTICAS

- Puerta de acceso para inspección o limpieza de ductos
- Resistencia a altas temperaturas (hasta 200°C)
- Junta de cerámica de alta calidad
- Cuenta con 2 perillas
- Incluye plantilla para instalación

MATERIAL

- Fabricados en acero galvanizado
- Perillas de acero fundido M8 o M10

DIMENSIONES

- 5 tamaños disponibles: 250x150mm, 300x200mm, 400x300mm, 500x400mm, 600x450mm

ACCESORIOS

VERSATILIDAD

- Edificios públicos
- Iglesias y Escuelas
- Hospitales y Clínicas
- Deportes bajo techo
- Residencias
- Áreas industriales
- Oficinas
- Restaurantes y Cafeterías
- Hoteles

PLANO DE DIMENSIONES

ACCESORIOS

DIAGRAMA DE INSTALACIÓN

ESPECIFICACION SUGERIDA

Las puertas de acceso HT-FAD permitirán una fácil entrada a los conductos de ventilación para fines de inspección y limpieza en conductos rectangulares. Los registros HT-FAD estarán diseñados para sistemas donde se requiera el manejo de alta temperatura ya que su resistencia será de hasta 200°C. Los registros HT-FAD estarán fabricados en acero galvanizado y contarán con junta de cerámica de alta calidad con resistencia a la temperatura de -30°C hasta 1500°C. Cada pieza incluirá una plantilla para realizar el corte en el ducto y facilitar su instalación. El cierre de la puerta de acceso mediante el sencillo ajuste de las perillas prevendrá fugas y facilitará su uso. Estará disponible en cinco tamaños: tipo 25 (250x150mm), tipo 30 (300x200mm), tipo 40 (400x300mm), tipo 50 (500x400mm), tipo 60 (600x450mm).

Accesorios Instalación
PUERTO DE ACCESO CTP-1

INTRODUCCIÓN

El puerto de acceso CTP-1 para instrumentos de medición es una solución simple, eficiente y económica para realizar mediciones dentro de los ductos de aire. Consiste en dos piezas: cuerpo hecho a base de "Zamac" (aleación zinc con aluminio, magnesio y cobre) y una tapa plástica "PP" de alta resistencia con acoplamiento roscado asegurando un cierre eficiente. Cuenta con sello de neopreno logrando un ensamble hermético. El diámetro de apertura del CTP-1 es de 3/4" y es adecuado para colocarse en ductos con aislamiento de hasta 1". Resiste temperatura continua de hasta 72°C e intermitente de hasta 100°C. Es adecuado para sistemas de alta velocidad. Su fijación es a través de tornillos auto perforantes (no incluidos).

CARACTERÍSTICAS

- Puerto de acceso para instrumento de medición
- Cuerpo de acero fundido y tapa de plástico de alta resistencia roscados
- Sello de neopreno
- Adecuado para ductos con aislamiento de hasta 1"
- Resistencia a la temperatura de hasta 72°C
- Adecuado para sistemas de alta velocidad

MATERIAL

- Cuerpo de acero fundido y tapa de plástico de alta resistencia roscados

DIMENSIONES

- Diámetro de apertura 3/4"

ACCESORIOS

VERSATILIDAD

- Edificios públicos
- Iglesias y Escuelas
- Hospitales y Clínicas
- Deportes bajo techo
- Residencias
- Áreas industriales
- Oficinas
- Restaurantes y Cafeterías
- Hoteles

PLANO DE DIMENSIONES

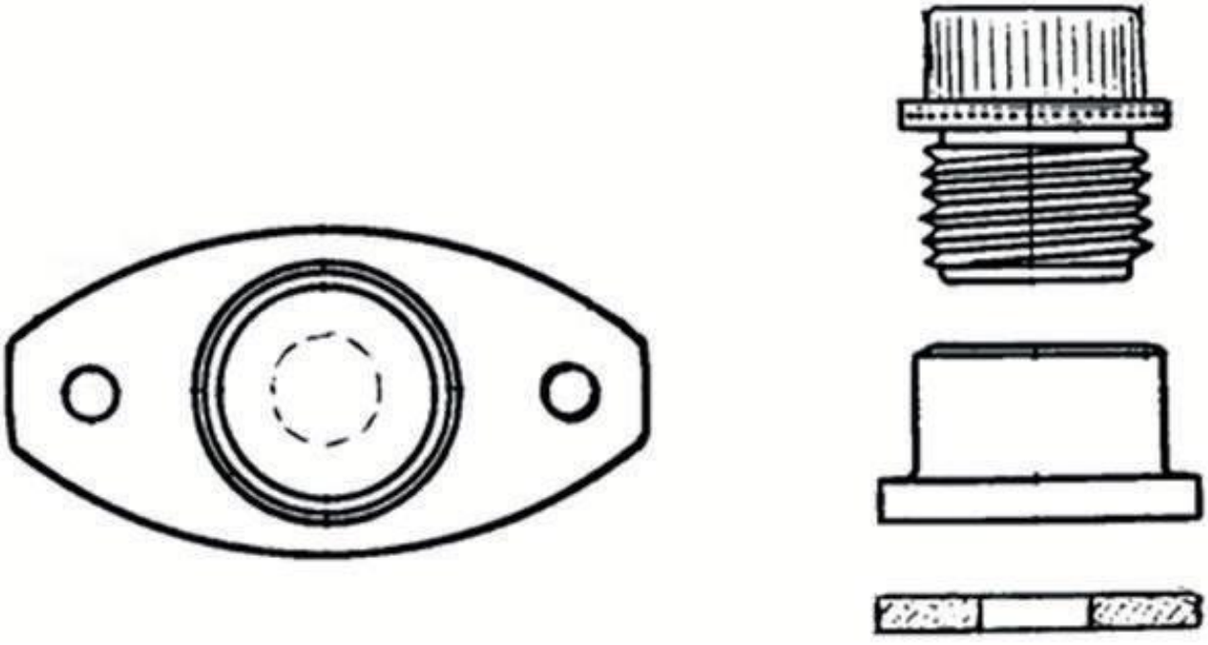

DIAGRAMA DE INSTALACIÓN

ESPECIFICACION SUGERIDA

El puerto de acceso CTP-1 para instrumentos de medición será de la marca Innes. Consistirá en dos piezas: en un cuerpo hecho a base de "Zamac" (aleación zinc con aluminio, magnesio y cobre) y una tapa plástica "PP" de alta resistencia con acoplamiento roscado asegurando un cierre eficiente. Contará con sello de neopreno logrando un ensamble hermético. El diámetro de apertura del CTP-1 será de 3/4" y se colocará en ductos con aislamiento de hasta 1". Resistirá temperatura continua de hasta 72°C e intermitente de hasta 100°C. Será adecuado para sistemas de alta velocidad. Su fijación será través de tornillos autoperforantes (no incluidos).

Presentación		Configuración
Caja con 25 piezas	→	CC01027

ACCESORIOS

Accesorios Instalación
CINTA ALUMINIZADA

INTRODUCCIÓN

La cinta de aluminio está diseñada para cubrir la conexión de equipos a los conductos y tener una mejor estética. Para tener una óptima adhesión a los ductos la superficie debe estar limpia, seca, libre de polvo y aceite. Como sugerencia para su almacenamiento se debe tener en una habitación seca y bien ventilada, protegida contra el polvo y los rayos solares directos, a temperaturas entre +10°C y +30°C. Bajo estas condiciones, las cintas adhesivas podrían almacenarse un mínimo de 12 meses. Las dimensiones disponibles son desde 45m de longitud y 50mm de ancho. Está fabricada de aluminio.

CARACTERÍSTICAS

- Diseñada para cubrir la conexión de equipos a los conductos
- Resiste una temperatura de menos 20°C a +120°C
- Optima adhesión a los ductos
- Almacenamiento mínimo de 12 meses (Si se lleva a cabo la sugerencia de almacenamiento)

MATERIAL

- Fabricada de aluminio

DIMENSIONES

- Longitud de 45m
- Ancho de 50mm
- Espesor del aluminio 0.03mm

ACCESORIOS

VERSATILIDAD

- Edificios públicos
- Iglesias y Escuelas
- Hospitales y Clínicas
- Deportes bajo techo
- Residencias
- Áreas industriales
- Oficinas
- Restaurantes y Cafeterías
- Hoteles

PLANO DE DIMENSIONES

ACCESORIOS

DIAGRAMA DE INSTALACIÓN

ESPECIFICACION SUGERIDA

La cinta de aluminio estará diseñada para cubrir la conexión de equipos a los conductos y tener una mejor estética. Tendrá una óptima adhesión a los ductos, la superficie debe estar limpia, seca, libre de polvo y aceite. Como sugerencia para su almacenamiento se debe tener en una habitación seca y bien ventilada, protegida contra el polvo y los rayos solares directos, a temperaturas entre +10°C y +30°C. Bajo estas condiciones, las cintas adhesivas podrían almacenarse un mínimo de 12 meses. Las dimensiones disponibles son desde 45m de longitud y 50mm de ancho. Estará fabricada de aluminio.

Accesorios Instalación
MAQUINA PARA SOLDAR (CDW-72)

INTRODUCCIÓN

El equipo para soldar clavo CDW-72 es adecuado para la fijación de aislamiento en lámina de acero, especialmente para sistemas HVAC. El uso de la máquina CDW-72 garantiza una soldadura de alta calidad en diferentes calibres de lámina. El tipo de aplicación de soldadura, permite que los clavos sean soldados sin dejar marca de sobrecalentamiento en el lado opuesto de la lámina. Su capacidad de soldadura es de 20 clavos por minuto y el equipo se configura automáticamente para trabajar con voltajes de 120 o 220V así como 50 o 60 Hz. Gracias a la longitud del cable de la pistola (10mts), el ligero peso del equipo (11.4kgs) y el rígido estuche de transportación, su uso en obra es altamente recomendable. Se recomienda su uso con clavos modelo CDF, sin embargo puede utilizarse con los pines de uso común.

CARACTERÍSTICAS

- Equipo para soldadura de clavos o pines
- Permite la fijación de aislamiento en lámina de acero mediante una soldadura de alta calidad
- Capacidad para soldar hasta 20 clavos por minuto
- Adecuada para voltajes de 120 o 220V 50 o 60Hz
- Uso recomendable con clavos CDF o pines más comunes.
- Adecuado para utilizarse en campo
- Estuche de transportación incluido

MATERIAL

- Estuche disponible en color rojo o amarillo

DIMENSIONES

- Tamaño del equipo: 11.61in x 6.10in x 8.66 con mango
- Longitud de cable de la pistola 10m (33 ft)
- Longitud del cable de corriente: 5m (16.5ft)

ACCESORIOS

VERSATILIDAD

- Edificios públicos
- Iglesias y Escuelas
- Hospitales y Clínicas
- Deportes bajo techo
- Residencias
- Áreas industriales
- Oficinas
- Restaurantes y Cafeterías
- Hoteles

PLANO DE DIMENSIONES

ESPECIFICACIONES TECNICAS

CAPACIDAD	66 000 µF
FUENTE DE ALIMENTACION	110 or 220 Volts // 50 or 60 Hz
PROTECCION DE AISLAMIENTO	IP 33
TIEMPO DE CARGA	+/- 3 seg. de acuerdo con la tensión utilizada
SOLDADURA	HASTA 20 PINES/MIN
LONGUITUD DEL CABLE DE PISTOLA	10 m // 30 pies
LARGO DEL CABLE A TIERRA	5 m // 16.5 pies
PESO DE LA UNIDAD SIN CABLES	6.9 kg // 14.35 lb
PESO DE LA UNIDAD CON CABLES	11.4 kg // 25.15 lb
TAMAÑO DE LA UNIDAD	295 x 155 x 220 mm con mango // 11.61 x 6.10 x 8.66 in
PESO DEL ESTUCHE	4.7 kg // 10.35 lb
TAMAÑO DEL ESTUCHE	530 x 390 x 330 mm // 20.87 x 15.35 x 13.00 in
Soldadora de acuerdo con las normas y directivas de la Unión Europea	
Los pernos de soldadura SP2-TC, SP2-ER, SP3-ER y pernos de acero, acero inoxidable o aluminio pueden soldarse con esta unidad, siempre que esté equipada con una pistola de contacto (K-PCP-72) o pistola de ranura (G -PCP-72) y el adaptador correspondiente.	

DIAGRAMA DE INSTALACIÓN

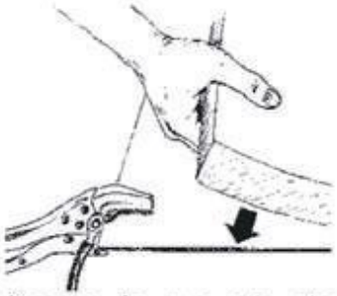

Cerciorarse de que este aterrizado sujetando las pinzas a la placa de metal
Asegurarse de aislar la hoja de metal

Colocar el clavo soldable CDF sobre la cabeza magnética de la pistola.
Ajuste el voltaje de acuerdo con el tipo y calibre de la hoja de metal a soldar.

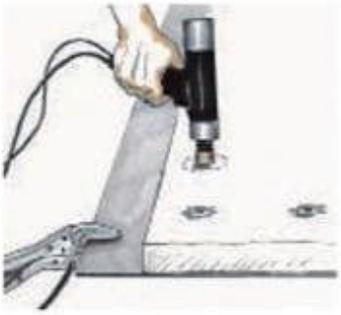

Presionar a través del aislamiento, hasta que la punta del clavo haga contacto con la hoja de metal, ahora presione el gatillo.

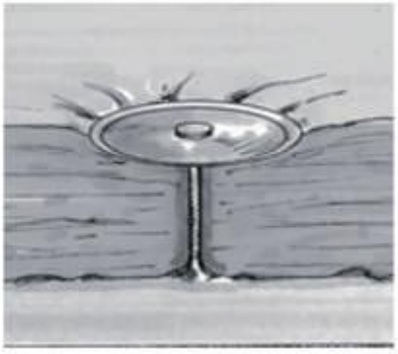

ESPECIFICACION SUGERIDA

El equipo para soldar clavo CDW-72 será de la marca Innes y será adecuado para la fijación de aislamiento en lámina de acero, especialmente para sistemas HVAC. La máquina CDW-72 garantizará una soldadura de alta calidad en diferentes calibres de lámina. El tipo de aplicación de soldadura, permitirá que los clavos sean soldados sin dejar marca de sobrecalentamiento en el lado opuesto de la lámina. Su capacidad de soldadura será de hasta 20 clavos por minuto y el equipo se configurará automáticamente para trabajar con voltajes de 120 o 220V así como 50 o 60 Hz. La longitud del cable de la pistola será de 10mts y su peso de 11.4kgs. Contará con un rígido estuche de transportación, para facilitar su uso en campo. Se recomendará su uso con clavos modelo CDF, sin embargo podrá utilizarse con los pines de uso común.

Presentación		Configuración
Desde 1 pieza	→	CC01028

VENTAS@INNES.COM.MX

PLANTA Y OFICINAS EN MÉXICO
División del Norte No 76
05330 Cuajimalpa, México D.F.
Tel: (55) 5093-2150
Fax: (55) 5093-2158

OFICINAS MONTERREY
Cel: (81)-10-25-26-00
E-mail: ventas@innes.com.mx

Lada sin costo: 01 800 OK INNES
65 46637

INNES
instale calidad