Ventilador en Línea - Extractor para Secadoras

Ventilación Residencial

Los ventiladores de extracción para secadoras aseguran un funcionamiento eficiente y confiable. El interruptor de presión (opcional) permite que el ventilador funcione cuando detecta que la secadora está encendida. El controlador activa el ventilador hasta que la secadora se haya detenido. Los ventiladores están equipados con un impulsor centrífugo curvado hacia atrás, que evita que la pelusa se atasque en el ventilador.
Los ventiladores son impulsados por un potente motor de rotor externo sellado con cojinetes de por vida y protección térmica. Esta poderosa combinación permite que el ventilador brinde un rendimiento de flujo de aire excepcional incluso en conductos largos. Los ventiladores están especialmente diseñados para una instalación simple.

Características:

- Ventiladores en línea de grado comercial/residencial 100% de velocidad controlable
- Cumple con la cláusula 12 del estándar
- CSA C22.2 No.113 para ventiladores de extracción para secadoras
- Rotor externo de alto rendimiento, motor / impulsor, energéticamente eficiente y operación silenciosa
- Incluye rodamientos lubricados permanentemente libres de mantenimiento
- Fácil de instalar
- Aplicaciones de alta presión
- Carcasa de acero laminado en frío pintado
- Incluye Switch Sensor de Presión de Aire
- Temperatura de funcionamiento de -10°C a +80 °C

Dimensiones:

- Tamaños de 4" y 5" de diámetro

Materiales y Acabados:

- Cuerpo fabricado en acero pintado

Ninguna parte de este documento podrá ser reproducida o retransmitida de cualquier forma, siendo estas: electrónicas o mecanografiadas; incluyendo fotocopiado, grabado y/o cualquier sistema de alojamiento de información sin previo permiso de INNES AIRE S.A. DE C.V.

Model	Current (Amp)	Power (Watt)	RPM (Nominal)	Noise (Sone)	Electrical Rating	Room Size Capacity
140	0.80	92	2450	2.1	120V/60Hz	100-150 ft²
190	0.86	102	2420	2.6		150-200 ft²

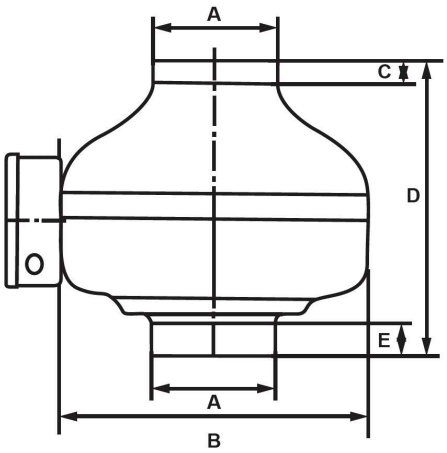

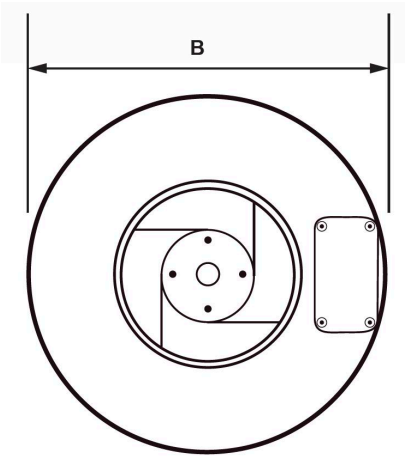

Model	**4-140**	**5-190**
Duct (A)	4″	5″
Overall Diameter (B)	9-1/2″ (242 mm)	9-9/16″ (243 mm)
Collar Length Outlet (C)	3/4″ (20 mm)	1″ (25 mm)
Overall Height (D)	7-5/16″ (186 mm)	7-7/16″ (189 mm)
Collar Length Inlet (E)	9/16″ (15 mm)	7/8″ (22 mm)

Model	Current (Amp)	Power (Watt)	RPM (Nominal)	Noise (Sone)	Electrical Rating	Room Size Capacity
6-260	0.88	105	2620	2.8	120V/60Hz	200-280 ft²
8-560	2.03	235	2530	3.7		400-580 ft²

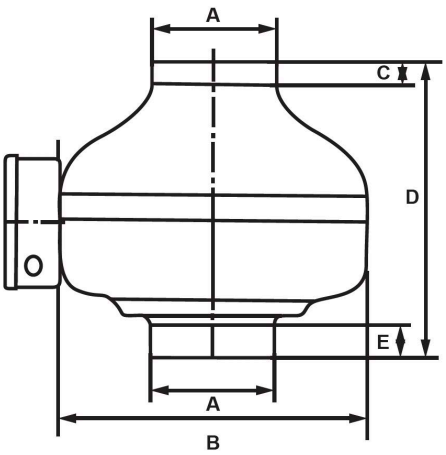

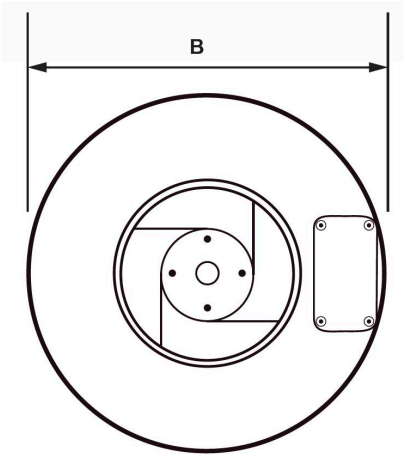

Model	**6-260**	**8-560**
Duct (A)	6″	8″
Overall Diameter (B)	10-11/16″ (271 mm)	13-9/16″ (345 mm)
Collar Length Outlet (C)	3/4″ (20 mm)	1-1/16″ (27 mm)
Overall Height (D)	7-9/16″ (193 mm)	9″ (228 mm)
Collar Length Inlet (E)	3/4″ (20 mm)	1-1/8″ (29 mm)

Ninguna parte de este documento podrá ser reproducida o retransmitida de cualquier forma, siendo estas: electrónicas o mecanografiadas; incluyendo fotocopiado, grabado y/o cualquier sistema de alojamiento de información sin previo permiso de INNES AIRE S.A. DE C.V.

Model	Current (Amp)	Power (Watt)	RPM (Nominal)	Noise (Sone)	Electrical Rating	Room Size Capacity
10-670	1.88	220	2660	4.4	120V/60Hz	580-680 ft²
12-880	1.80	210	2730	5		680-780 ft²

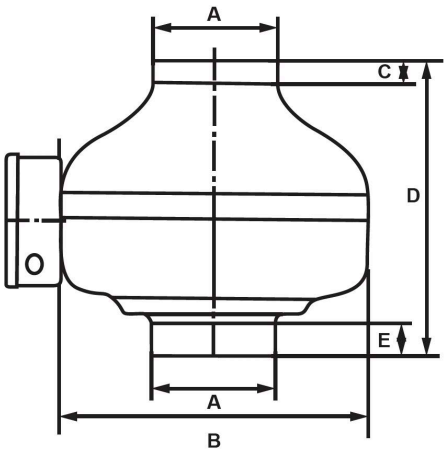

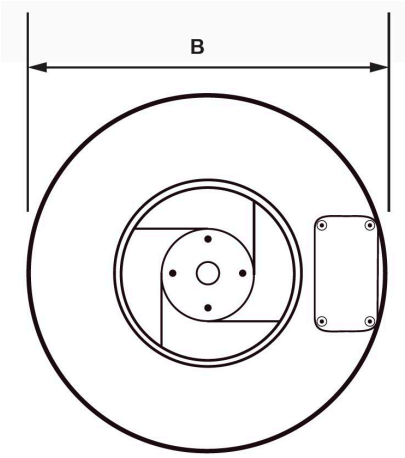

Model	**10-670**	**12-880**
Duct (A)	10″	12″
Overall Diameter (B)	13-9/16″ (345 mm)	15-3/4″ (400 mm)
Collar Length Outlet (C)	1-1/16″ (27 mm)	1-1/16″ (27 mm)
Overall Height (D)	9″ (228 mm)	10-3/16″ (259 mm)
Collar Length Inlet (E)	1-1/8″ (29 mm)	1-1/8″ (29 mm)

Ninguna parte de este documento podrá ser reproducida o retransmitida de cualquier forma, siendo estas: electrónicas o mecanografiadas; incluyendo fotocopiado, grabado y/o cualquier sistema de alojamiento de información sin previo permiso de INNES AIRE S.A. DE C.V.

Ninguna parte de este documento podrá ser reproducida o retransmitida de cualquier forma, siendo estas: electrónicas o mecanografiadas; incluyendo fotocopiado, grabado y/o cualquier sistema de alojamiento de información sin previo permiso de INNES AIRE S.A. DE C.V.