Extractor
Tipo Plafón

Ventilación Residencial

Ventilador tipo plafón para extracción de una sola velocidad. Su motor DC con protección de sobrecarga para mayor seguridad y vida útil, no solo garantiza un funcionamiento continuo, sino que también cumple con los estándares de eficiencia energética y cuenta con certificaciones ETL y cETL para bañera/ducha cerrada. Fabricado en acero galvanizado. La fácil instalación es una promesa, con un cuello de conexión de 6" y soportes de montaje ajustables, lo que lo hace adaptable a cualquier espacio. Con dimensiones de 10-1/2" x 11-3/8" x 7-5/8".

Características:

- Ventilador tipo plafón para extracción de aire de forma silenciosa y eficiente
- Posee certificación ETL, HVI y ENERGY STAR®
- Incluye un cuello no metálico acoplable de 6"
- Soportes de montaje ajustables hasta un alcance de 24 pulgadas
- Potencia nominal de 120V/60 Hz.

Dimensiones:

- Tamaño de la carcasa: 10-1/2" x 11-3/8" x 7-5/8" (267mm x 289mm x 194mm)
- Dimensiones de la parrilla: 13" x 14" (330mm x 356mm)
- Conexión de 6" de diámetro
- Peso del ventilador: 10,2 libras

Materiales y Acabados:

- Acabado en acero galvanizado
- Rejilla de plástico color blanco

Ninguna parte de este documento podrá ser reproducida o retransmitida de cualquier forma, siendo estas: electrónicas o mecanografiadas; incluyendo fotocopiado, grabado y/o cualquier sistema de alojamiento de información sin previo permiso de INNES AIRE S.A. DE C.V.

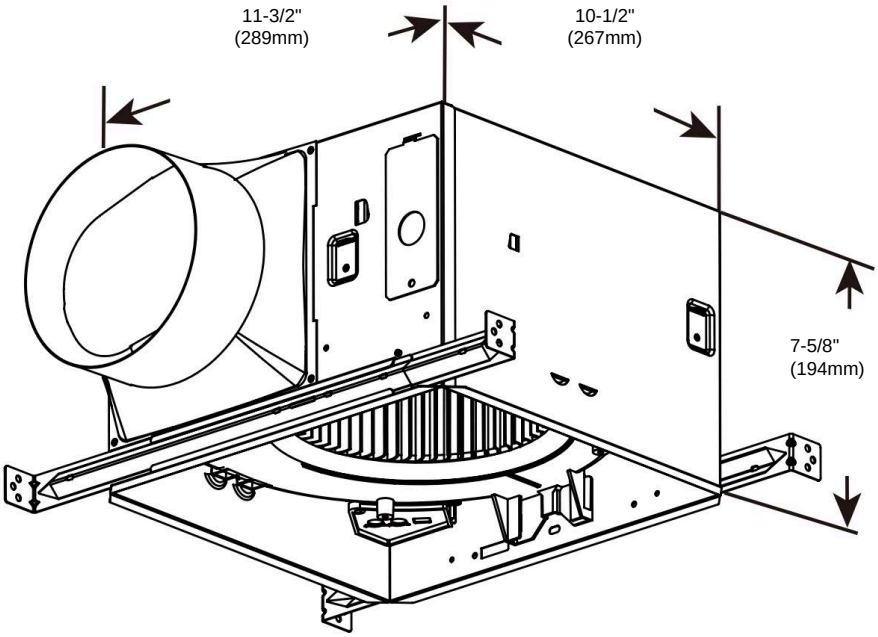

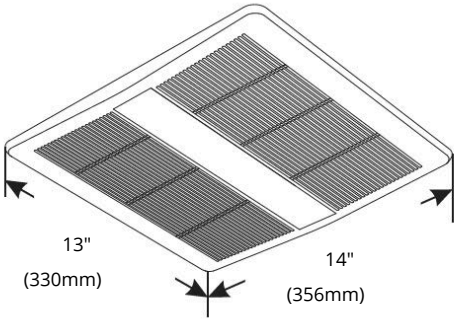

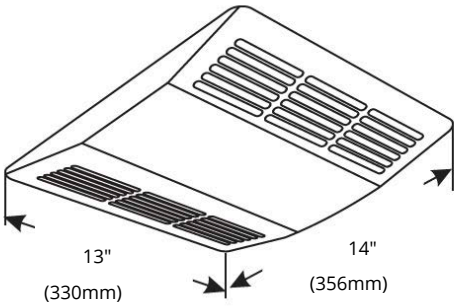

(Opcional)

Model	9005PB		1109PB		1209PB		1505PB	
Static Pressure in inches w.g.	0.1	0.25	0.1	0.25	0.1	0.25	0.1	0.25
Air Volume (CFM)	90	67	110	92	120	101	150	115
Noise (sones)	0.5	N/A	0.9	N/A	0.9	N/A	0.5	N/A
Fan Watts	25W	N/A	30W	N/A	30W	N/A	35W	N/A
Duct Diameter	6″							
Power Rating (V/Hz)	120/60							

Ninguna parte de este documento podrá ser reproducida o retransmitida de cualquier forma, siendo estas: electrónicas o mecanografiadas; incluyendo fotocopiado, grabado y/o cualquier sistema de alojamiento de información sin previo permiso de INNES AIRE S.A. DE C.V.