# ADR

## Accesorios Para Rejillas y Difusores



El adaptador tipo plenum para rejillas de inyección o retorno con conexión redonda ADR está fabricado en lámina galvanizada y es una gran solución para conectar fácilmente el ducto a la rejilla. Fácil de instalar, compatible con una gran variedad de Rejillas Innes. Las medidas de fabricación van desde 6"x6" hasta 32"x32" en incrementos de 1" y cuellos desde 4” hasta 20” y su acabado es natural, los acabados especiales también están disponibles.

## Características:

- Adaptador tipo plenum para rejillas de inyección o retorno
- Conexión redonda
- Se adapta a las rejillas modelo BCH, BSC, BSH, GAA, GBVS GEA, GEK1, GEK2, GH45, GHV, GMA, GMAB, GMHB, GMK2B, GMP, GMPB, GH5, GHR, GHP,GSH, GM5B, GM45B, GMK1B, GRVD, GRVS, GSY, TCC, TCD, TCM, TCMB, TCS, TXD-1, TXD-2, TXS-1, TXS-2.

## Dimensiones:

- Desde 6"x6" hasta 32"x32" en incrementos de 1"
- Cuellos desde 4” hasta 20” en incrementos de 2”

## Materiales y Acabados:

- Fabricado en lámina galvanizada
- Acabado natural



Ninguna parte de este documento podrá ser reproducida o retransmitida de cualquier forma, siendo estas: electrónicas o mecanografiadas; incluyendo fotocopiado, grabado y/o cualquier sistema de alojamiento de información sin previo permiso de INNES AIRE S.A. DE C.V.

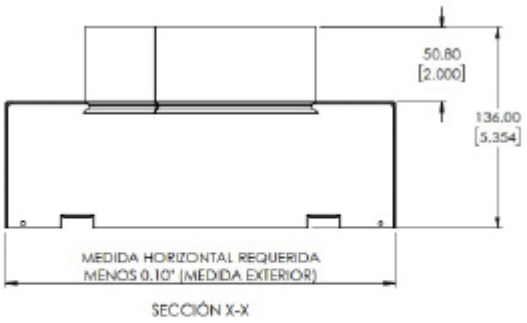


SECCIÓN X-X

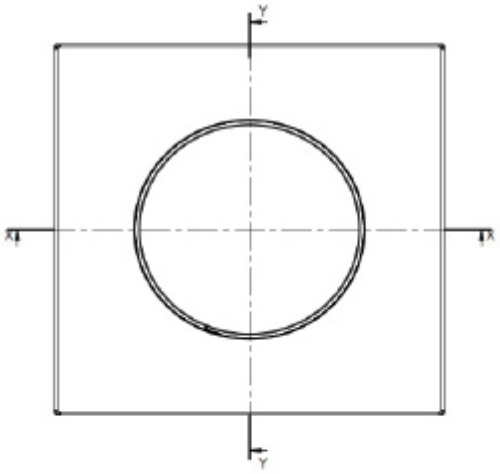


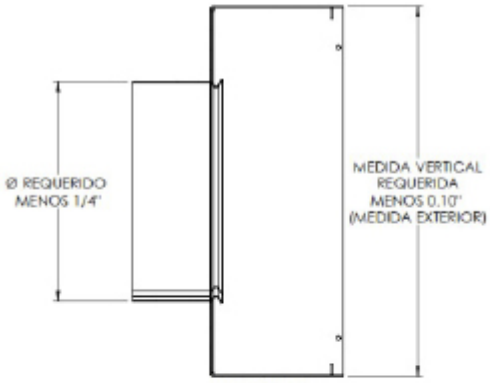


SECCIÓN Y-Y

| Modelo | Medida Requerida | | | |
|---|---|---|---|---|
| | Horizontal | | Vertical | |
| ADR | Mínima | Máxima | Mínima | Máxima |
| | 6 | 32 | 6 | 32 |



Ninguna parte de este documento podrá ser reproducida o retransmitida de cualquier forma, siendo estas: electrónicas o mecanografiadas; incluyendo fotocopiado, grabado y/o cualquier sistema de alojamiento de información sin previo permiso de INNES AIRE S.A. DE C.V.

## Diagrama de Instalación:

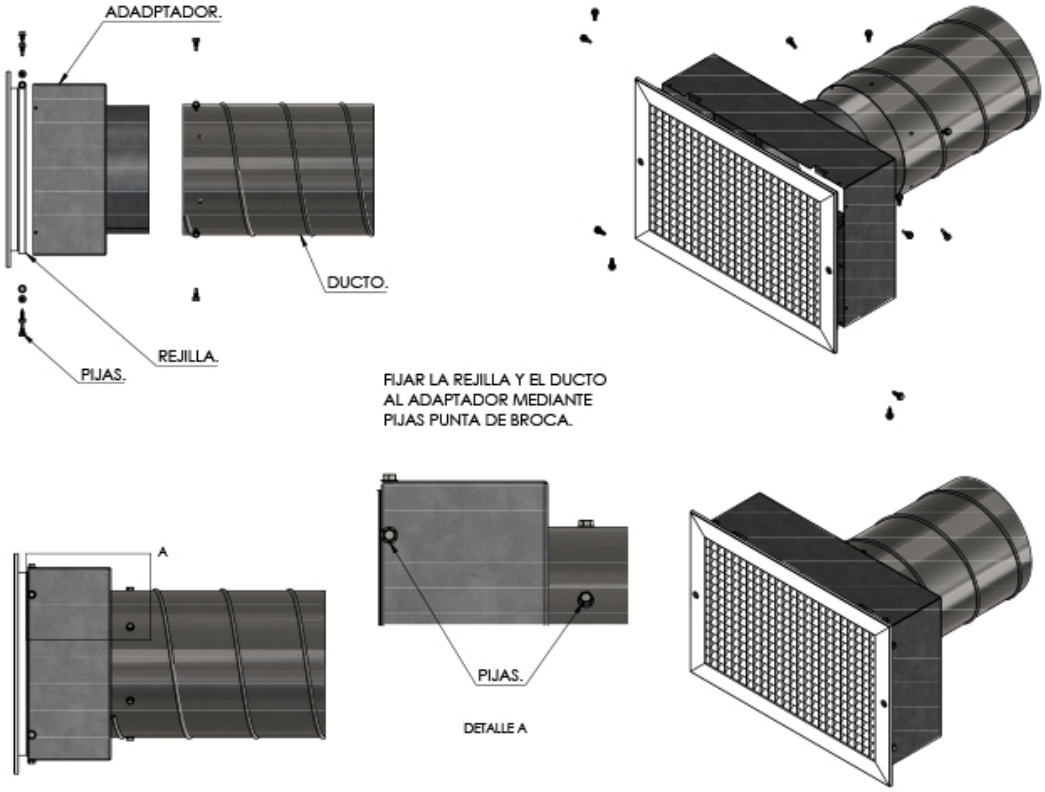




Ninguna parte de este documento podrá ser reproducida o retransmitida de cualquier forma, siendo estas: electrónicas o mecanografiadas; incluyendo fotocopiado, grabado y/o cualquier sistema de alojamiento de información sin previo permiso de INNES AIRE S.A. DE C.V.