AFC

Difusores por Desplazamiento
Difusión por Desplazamiento

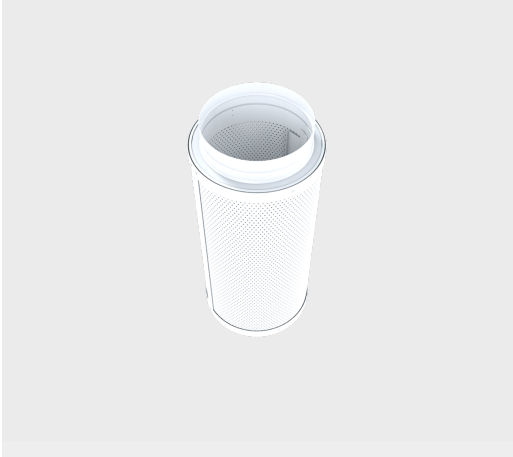

El difusor de desplazamiento modelo AFC cuenta con un patrón de flujo con un ángulo de 360° el cual permite alcanzar un caudal de aire elevado a baja velocidad en el área deseada. La conexión al ducto es redonda mediante junta integral en la cara superior. Es una opción ideal para instalarse en el centro del espacio a acondicionar como columna. Los difusores AFC están construidos en lámina de acero con acabado en pintura electrostática en colores de línea: blanco, blanco tablaroca o negro mate. Como accesorios opcionales está el cubre ducto (DC) en lámina galvanizada perforada y base (AS) en lámina galvanizada. El panel frontal así como la estructura metálica interior son desmontables, esto permite limpiar la unidad y los conductos.

Características:

- Ahorro de energía
- Mejor calidad de aire
- Caídas de presión baja
- Velocidades de aire y diferencias de temperatura mas bajas
- Capacidad para manejar grandes volúmenes de aire sin turbulencias
- Angulo de 360°
- El panel frontal y la estructura metálica permiten limpiar la unidad y los ductos
- Ideal para instalación en el centro del espacio por acondicionar
- Conexión a ducto redondo

Dimensiones:

- Ver tablas en submittal

Materiales y Acabados:

- Fabricado en lámina de acero y acero inoxidable
- Colores de línea: blanco, blanco tablaroca o negro mate

Ninguna parte de este documento podrá ser reproducida o retransmitida de cualquier forma, siendo estas: electrónicas o mecanografiadas; incluyendo fotocopiado, grabado y/o cualquier sistema de alojamiento de información sin previo permiso de INNES AIRE S.A. DE C.V.

Versatilidad:

- Aeropuertos
- Hospitales y Clínicas
- Centros comerciales
- Edificios públicos
- Lobbies
- Cines
- Auditorios
- Restaurantes
- Escuelas
- Cocinas
- Gimnasios
- Áreas industriales
- Oficinas
- Hoteles

Accesorios Opcionales:

- Cubre ducto (DC) en lamina galvanizada perforada
- Base (AS) en lamina galvanizada

Ninguna parte de este documento podrá ser reproducida o retransmitida de cualquier forma, siendo estas: electrónicas o mecanografiadas; incluyendo fotocopiado, grabado y/o cualquier sistema de alojamiento de información sin previo permiso de INNES AIRE S.A. DE C.V.

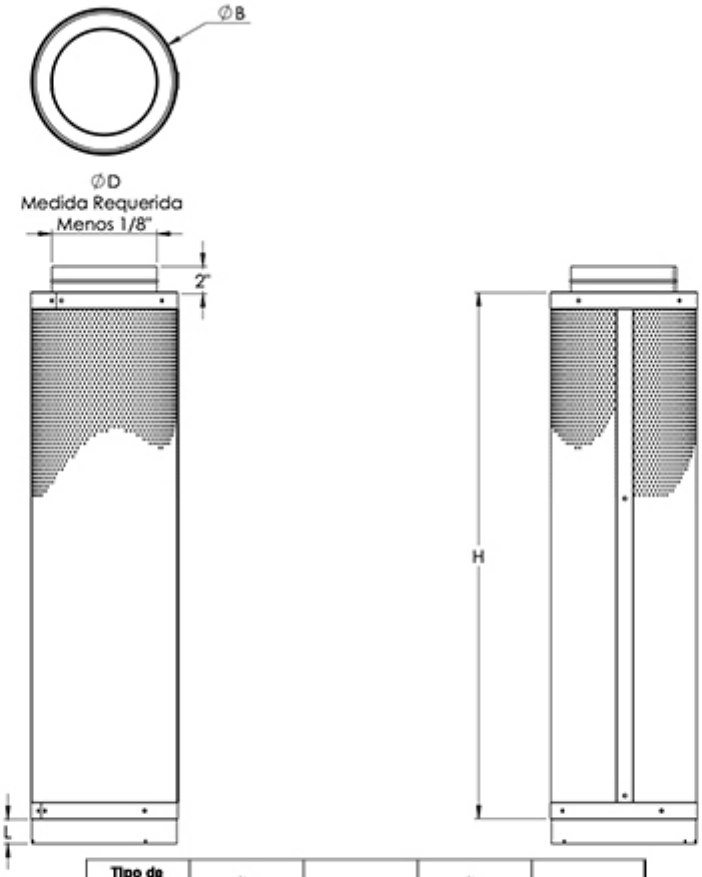

Tipo de difusor	Ø D	H	Ø B	L
AFC 08	8	39 3/8	11 1/4	2, 4, 6
AFC 10	10	47 1/4	13 1/4	2, 4, 6
AFC 12	12	47 1/4	16	2, 4, 6
AFC 16	16	70 7/8	19 15/16	2, 4, 6
AFC 20	20	70 7/8	25	2, 4, 6
AFC 25	25	71	31 13/16	2, 4, 6

Ninguna parte de este documento podrá ser reproducida o retransmitida de cualquier forma, siendo estas: electrónicas o mecanografiadas; incluyendo fotocopiado, grabado y/o cualquier sistema de alojamiento de información sin previo permiso de INNES AIRE S.A. DE C.V.

Diagrama de Instalación:

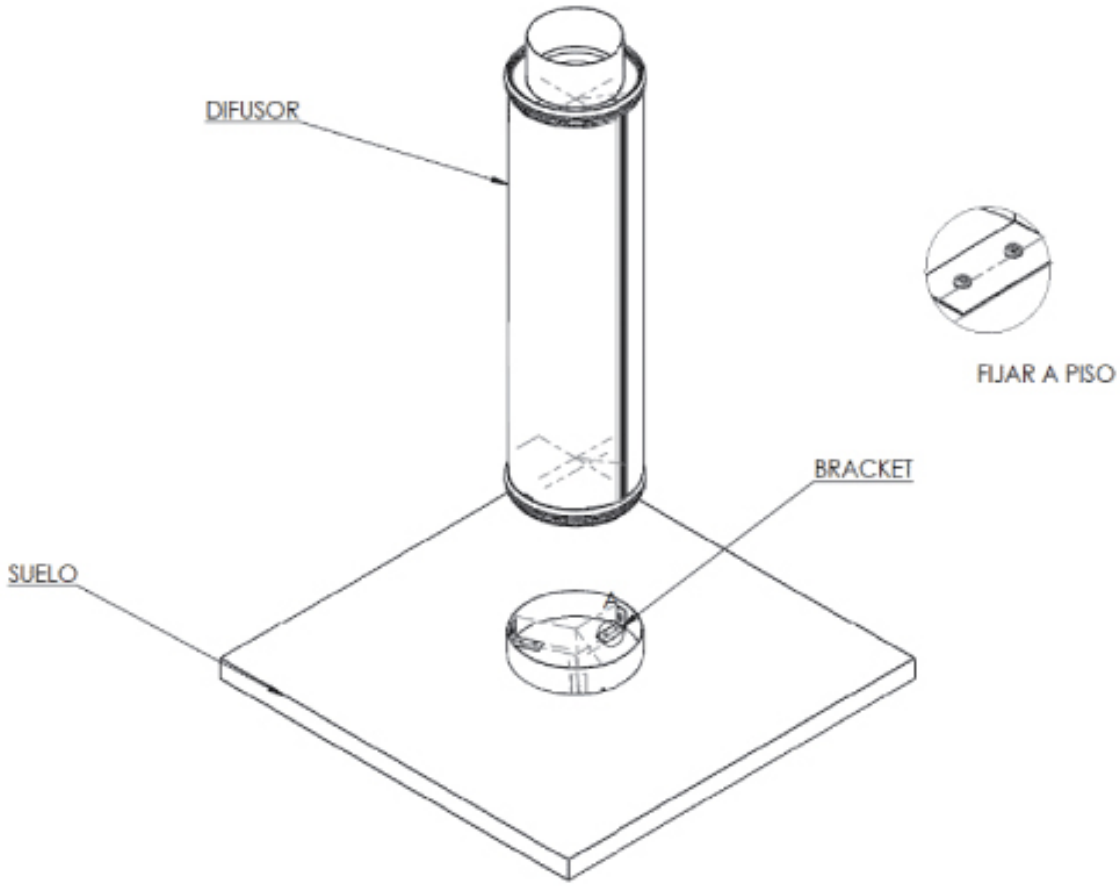

Ninguna parte de este documento podrá ser reproducida o retransmitida de cualquier forma, siendo estas: electrónicas o mecanografiadas; incluyendo fotocopiado, grabado y/o cualquier sistema de alojamiento de información sin previo permiso de INNES AIRE S.A. DE C.V.

Especificación Sugerida:

El Difusor de Desplazamiento para inyección a baja velocidad tipo AFC será de la marca Innes. El difusor AFC ofrecerá un suministro de aire a baja velocidad horizontal a ras del suelo, para ser instalado como columna en el local ya que proveerá un Angulo de 360° de patrón de aire. Los difusores AFC estarán construidos en lámina de acero con acabado en pintura electrostática en colores de línea: blanco, blanco tablaroca o negro mate. Como accesorios opcionales contarán el cubre ducto (DC) en lámina galvanizada perforada y base (AS) en lámina galvanizada. Los difusores AFC tienen incorporada una conexión a ducto redondo en la cara superior.

MODELO	POSICION DE CUELLO	TIPO DE CUELLO	DIMENSION DE CUELLO	MATERIAL	TRIM MATERIAL	ACCESORIOS	UNIDAD DE MEDIDA
AFC	(S) SUPERIOR (B) BAJO (A) ATRÁS (D) DERECHO (I) IZQUIERDO	(R) REDONDO	(06),(08),(10), (12),(14),(16), (20),(22),(24)	(A) ACERO (I) ACERO INOXIDABLE	(M) METALICO	(AS) BASE EN LAMINA GALVANIZADA (02),(04),(06) (DC) CUBRE DUCTO EN LAMINA GALVANIZADA PERFORADA: (MEDIDA REQUERIDA)	(P) PULGADAS

Ninguna parte de este documento podrá ser reproducida o retransmitida de cualquier forma, siendo estas: electrónicas o mecanografiadas; incluyendo fotocopiado, grabado y/o cualquier sistema de alojamiento de información sin previo permiso de INNES AIRE S.A. DE C.V.