AFQ

Difusores por Desplazamiento Difusión por Desplazamiento

Submittal

Características:

- Ahorro energético
- Mejor calidad de aire
- Caídas de presión bajas
- Velocidades de aire y diferencias de temperaturas más bajas
- Capacidad para manejar grandes volúmenes de aire sin turbulencias
- El Angulo de 90° del patrón de flujo permite alcanzar un caudal de aire elevado a baja velocidad residual en la zona de ocupación
- Conexión a ducto redondo
- El panel frontal y la estructura interior metálica permiten limpiar la unidad y los ductos

Materiales y Acabados:

- Fabricado en lámina de acero y acero inoxidable
- Colores de línea: blanco, blanco tablaroca o negro mate

Nombre de la obra:_____
Ubicación:_____
Arquitecto: _____
Ingeniero: _____
Contratista: _____

Presentado por:

Fecha:

Av. División del Norte N°76 Col. Memetla,
Cuajimalpa México. C.P. 05330 D.F.

www.innes.com.mx

Nota: Este submittal está diseñado para demostrar dimensiones generales de dicho producto. Los dibujos de este submittal no son elaborados con la intención de especificar aspectos exactos del producto. Estos dibujos no están a escala. Innes Aire S.A. de C.V. se reserva el derecho de hacer cambios sin previo permiso.

Ninguna parte de este documento podrá ser reproducida o retransmitida de cualquier forma; siendo estas: electrónicas o mecanografeadas; incluyendo fotocopiado, grabado y/o cualquier sistema de alojamiento de información sin previo permiso de INNES AIRE S.A. DE C.V.

AFQ

Difusores por Desplazamiento Difusión por Desplazamiento

Submittal

Plano de Dimensiones

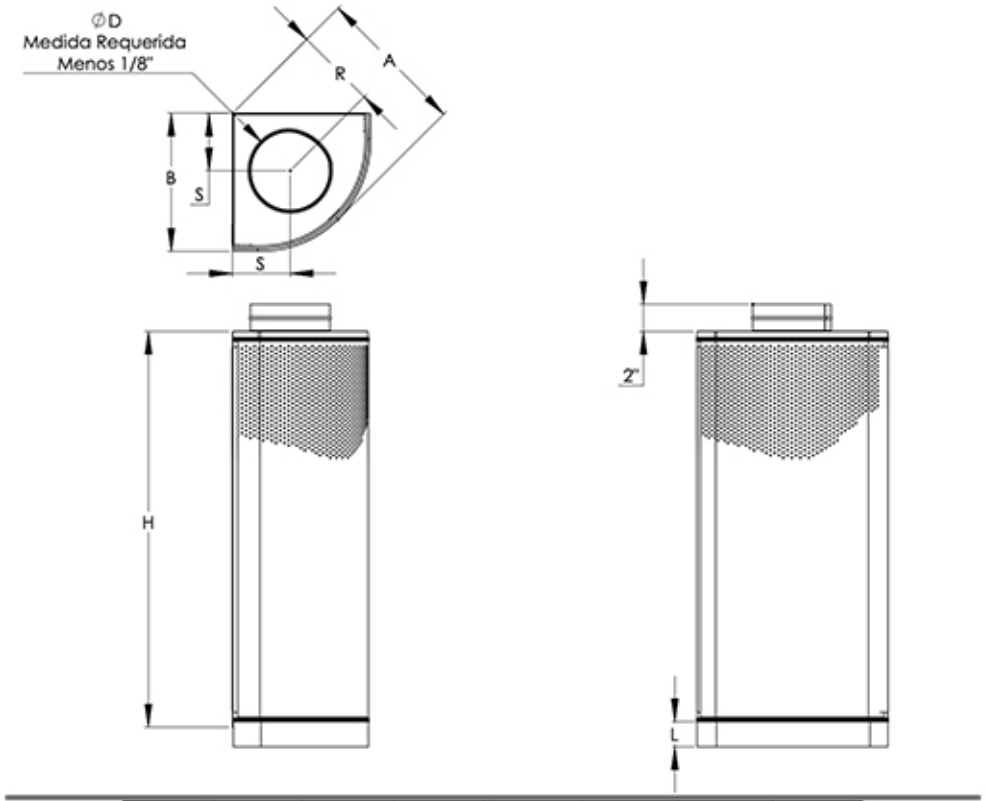

Modelo	Ø D	H	B	A	R	S	L
AFQ 04	4	23 5/8	8 1/16	8 13/16	4 13/16	3 7/16	2, 4, 6
AFQ 05	5	23 5/8	9 1/4	10 1/16	5 1/2	3 7/8	2, 4, 6
AFQ 06	6	31 1/2	10 13/16	11 3/4	5 15/16	4 3/16	2, 4, 6
AFQ 08	8	47 1/4	13	14	7 1/2	5 5/16	2, 4, 6
AFQ 10	10	47 1/4	15 3/8	16 7/16	9	6 3/8	2, 4, 6
AFQ 12	12	59 1/16	18 11/16	19 9/16	10 13/16	7 5/8	2, 4, 6
AFQ 16	16	70 7/8	23 1/16	24 1/4	13 3/16	9 5/16	2, 4, 6
AFQ 20	20	70 7/8	28 9/16	29 13/16	16 9/16	11 3/4	2, 4, 6
AFQ 25	24	70 7/8	35 1/16	36 7/16	20 1/8	14 3/16	2, 4, 6

Nombre de la obra:_____
Ubicación:_____
Arquitecto: _____
Ingeniero: _____
Contratista: _____

Presentado por:

Fecha:

Av. División del Norte N°76 Col. Memetla,
Cuajimalpa México. C.P. 05330 D.F.

www.innes.com.mx

Nota: Este submittal está diseñado para demostrar dimensiones generales de dicho producto. Los dibujos de este submittal no son elaborados con la intención de especificar aspectos exactos del producto. Estos dibujos no están a escala. Innes Aire S.A. de C.V. se reserva el derecho de hacer cambios sin previo permiso.

Ninguna parte de este documento podrá ser reproducida o retransmitida de cualquier forma; siendo estas: electrónicas o mecanografeadas; incluyendo fotocopiado, grabado y/o cualquier sistema de alojamiento de información sin previo permiso de INNES AIRE S.A. DE C.V.