BAIF

Difusores Tipo Boca



Los difusores BAIF son recomendados para suministrar aire en aplicaciones de ventilación comercial o doméstica; principalmente en espacios reducidos. El flujo de aire se puede ajustar fácilmente mediante la rotación del cono central. Pueden operar con temperaturas de hasta 100°C y los tamaños disponibles son: 100mm (4"Ø nominal), 150mm (6"Ø nominal) y 200mm (8"Ø nominal). Su construcción es en acero con acabado en color blanco.

Características:

- Difusor redondo para inyección de aire
- Plato central regulable
- Resiste temperaturas de hasta 100°C

Dimensiones:

- Tamaños de cuellos disponibles: 100mm (4"Ø nominal), 150mm (6"Ø nominal) y 200mm (8"Ø nominal).

Materiales y Acabados:

- Fabricado en acero
- Color de línea: blanco

Versatilidad:

- Edificios públicos
- Iglesias y Escuelas
- Hospitales y Clínicas
- Deportes bajo techo
- Residencias
- Áreas industriales
- Oficinas
- Restaurantes y Cafeterías
- Hoteles
- Uso habitacional

Ninguna parte de este documento podrá ser reproducida o retransmitida de cualquier forma, siendo estas: electrónicas o mecanografiadas; incluyendo fotocopiado, grabado y/o cualquier sistema de alojamiento de información sin previo permiso de INNES AIRE S.A. DE C.V.

Ninguna parte de este documento podrá ser reproducida o retransmitida de cualquier forma, siendo estas: electrónicas o mecanografiadas; incluyendo fotocopiado, grabado y/o cualquier sistema de alojamiento de información sin previo permiso de INNES AIRE S.A. DE C.V.

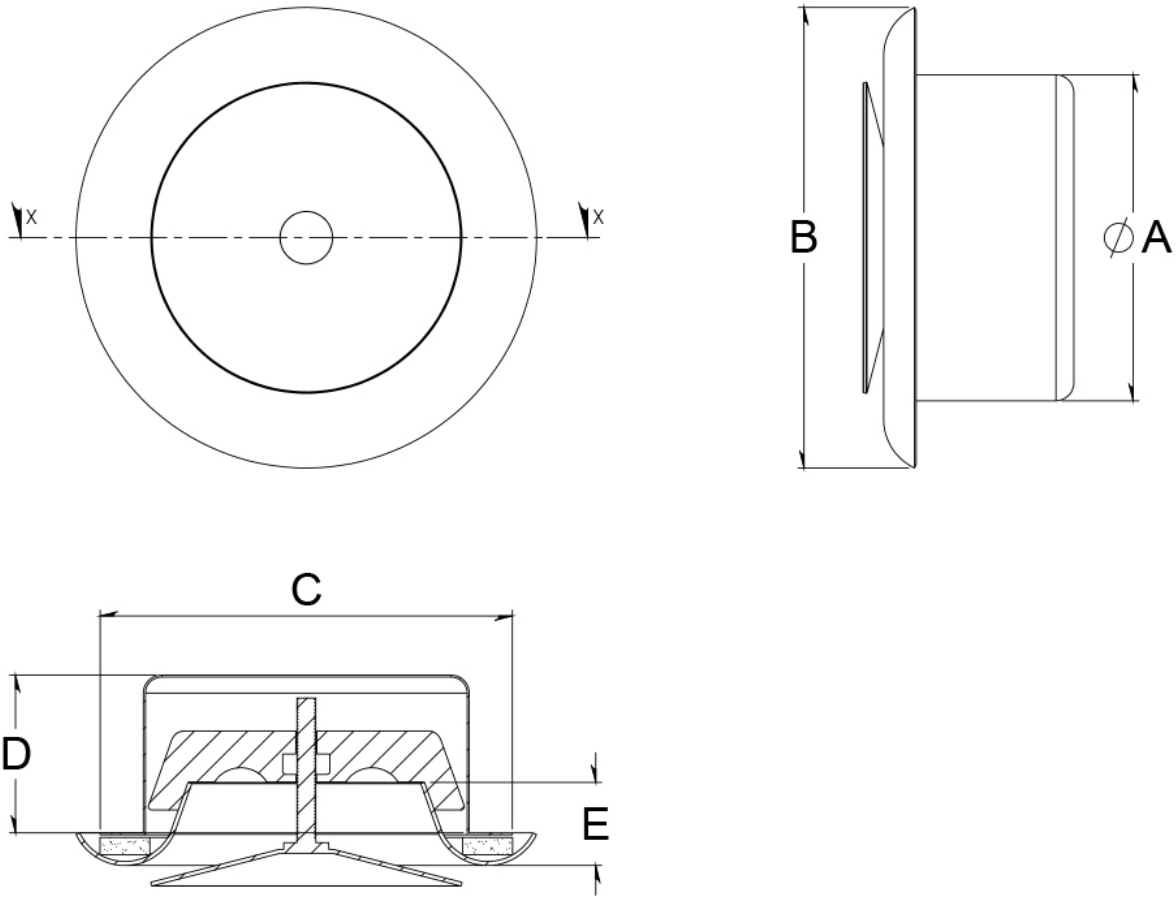

SECCIÓN X-X

Tipo de difusor	A	B	C	D	E	Tipo Cuello Redondo
BAIF-100	100	138	125	45	28	✓
BAIF-150	150	200	175	45	38	✓
BAIF-200	200	248	225	45	42	✓

Ninguna parte de este documento podrá ser reproducida o retransmitida de cualquier forma, siendo estas: electrónicas o mecanografiadas; incluyendo fotocopiado, grabado y/o cualquier sistema de alojamiento de información sin previo permiso de INNES AIRE S.A. DE C.V.

Diagrama de Instalación:

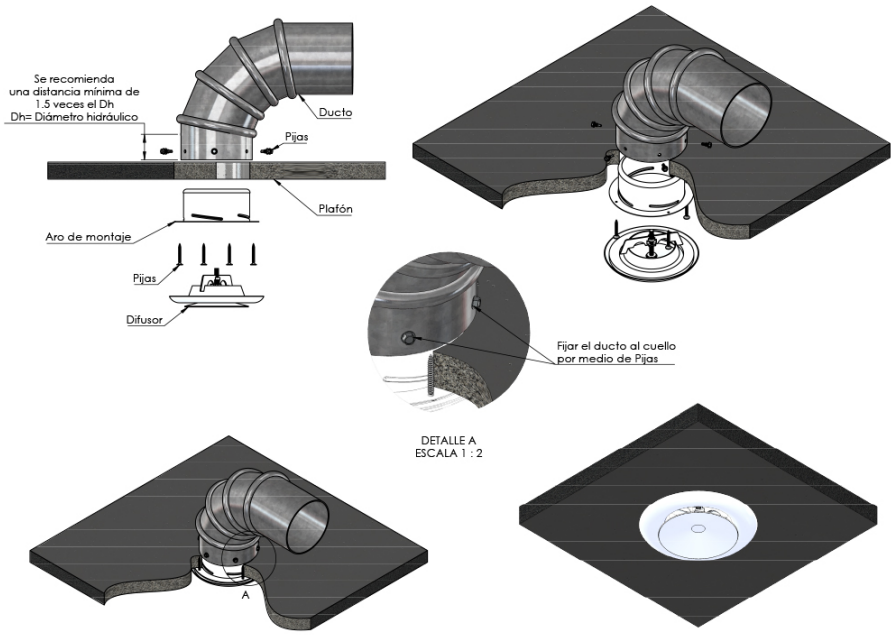

Ninguna parte de este documento podrá ser reproducida o retransmitida de cualquier forma, siendo estas: electrónicas o mecanografiadas; incluyendo fotocopiado, grabado y/o cualquier sistema de alojamiento de información sin previo permiso de INNES AIRE S.A. DE C.V.

Especificación Sugerida:

Los difusores de boca modelo BAIF para inyección serán de la marca Innes. Las medidas de cuello disponibles serán 100mm, 150mm y 200 mm. Tendrán un plato central regulable para controlar el flujo de aire. El material de construcción será acero con acabado en color blanco.

MODELO	MATERIAL	USO	DIAMETRO DE CUELLO	ACABADO
↓	↓	↓	↓	↓
BAIF BARF	(F) FIERRO	(I) INYECCION (R) RETORNO	(100),(150),(200)	(B) BLANCO

Ninguna parte de este documento podrá ser reproducida o retransmitida de cualquier forma, siendo estas: electrónicas o mecanografiadas; incluyendo fotocopiado, grabado y/o cualquier sistema de alojamiento de información sin previo permiso de INNES AIRE S.A. DE C.V.