CBRL

Compuertas Balance



La compuerta de balance redonda para uso ligero CBRL es una opción económica para regulación y balanceo de aire en ductos redondos. Las medidas disponibles son diámetros de 4" a 14" en incrementos de 2". Está fabricada en acero galvanizado de calibre 24 y es suministrada con cuadrante manual ligero.

Características:

- Compuerta de balance redonda
- Uso ligero
- Operación por medio de cuadrante manual
- Eje de acero galvanizado de 1/2"

Dimensiones:

- Diámetros de 4" a 14" en incrementos de 2"

Materiales y Acabados:

- Cuerpo y hojas de acero galvanizado calibre 24

Versatilidad:

- Edificios públicos
- Iglesias y Escuelas
- Hospitales y Clínicas
- Deportes bajo techo
- Residencias
- Áreas industriales
- Oficinas
- Restaurantes y Cafeterías
- Hoteles

Ninguna parte de este documento podrá ser reproducida o retransmitida de cualquier forma, siendo estas: electrónicas o mecanografiadas; incluyendo fotocopiado, grabado y/o cualquier sistema de alojamiento de información sin previo permiso de INNES AIRE S.A. DE C.V.

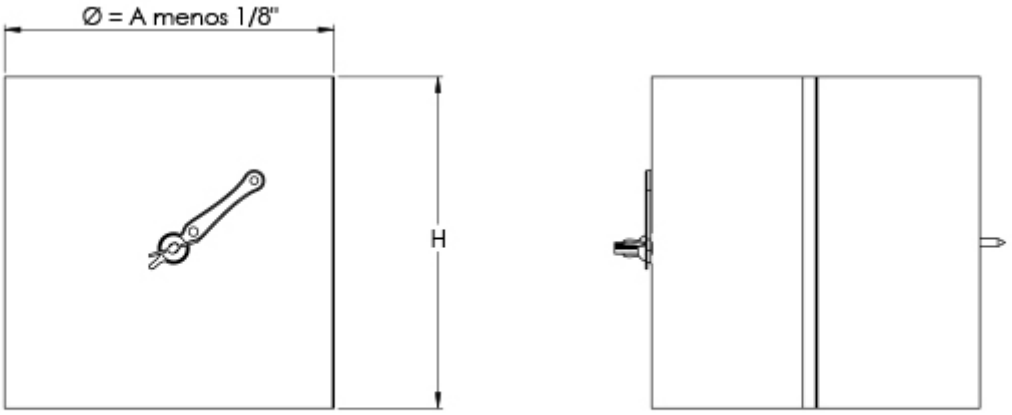

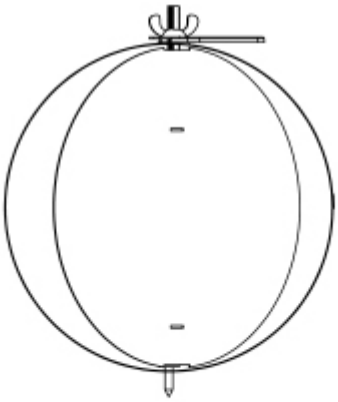

Tipo	Ø A	H
CBRL	4	4
	5	5
	6	6
	7	7
	8	8
	9	9
	10	10
	11	11
	12	12
	14	14

Ninguna parte de este documento podrá ser reproducida o retransmitida de cualquier forma, siendo estas: electrónicas o mecanografiadas; incluyendo fotocopiado, grabado y/o cualquier sistema de alojamiento de información sin previo permiso de INNES AIRE S.A. DE C.V.

Diagrama de Instalación:

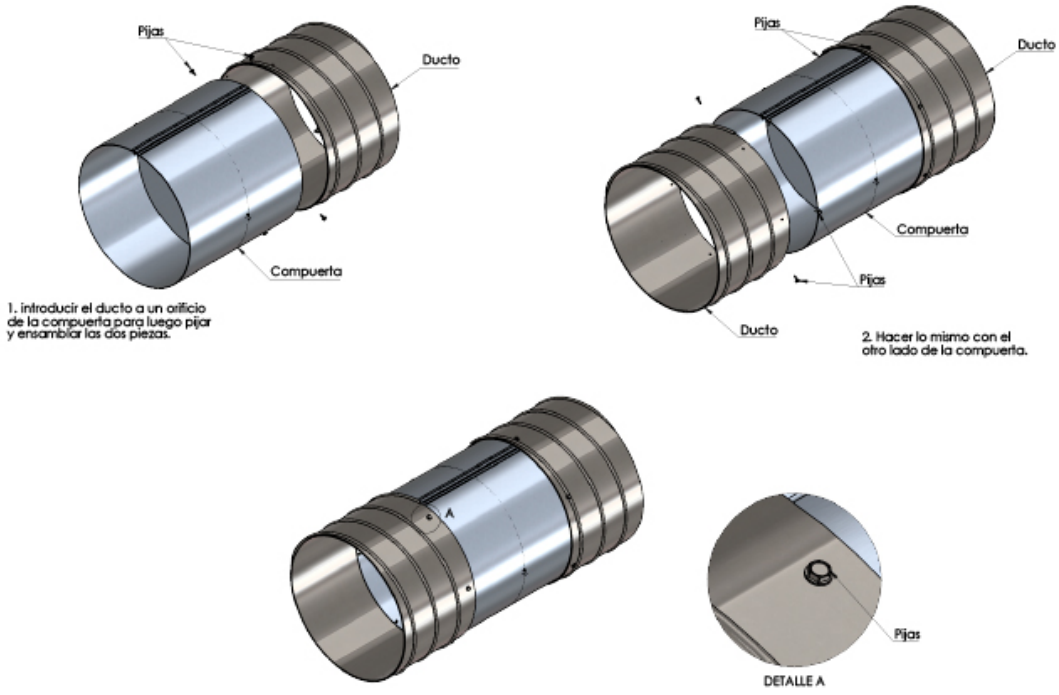

Ninguna parte de este documento podrá ser reproducida o retransmitida de cualquier forma, siendo estas: electrónicas o mecanografiadas; incluyendo fotocopiado, grabado y/o cualquier sistema de alojamiento de información sin previo permiso de INNES AIRE S.A. DE C.V.

Especificación Sugerida:

La compuerta de balance redonda para uso ligero CBRL es una opción económica para regulación y balanceo de aire en ductos redondos. Las medidas disponibles son diámetros de 4" a 14" en incrementos de 2". Está fabricada en acero galvanizado de calibre 24 y es suministrada con cuadrante manual ligero.



Ninguna parte de este documento podrá ser reproducida o retransmitida de cualquier forma, siendo estas: electrónicas o mecanografiadas; incluyendo fotocopiado, grabado y/o cualquier sistema de alojamiento de información sin previo permiso de INNES AIRE S.A. DE C.V.