Con Tecnología “Capture Ray” (UV)

VentilacionenCocinasComerciales Campanas de Extracción

Diagrama de Instalación:

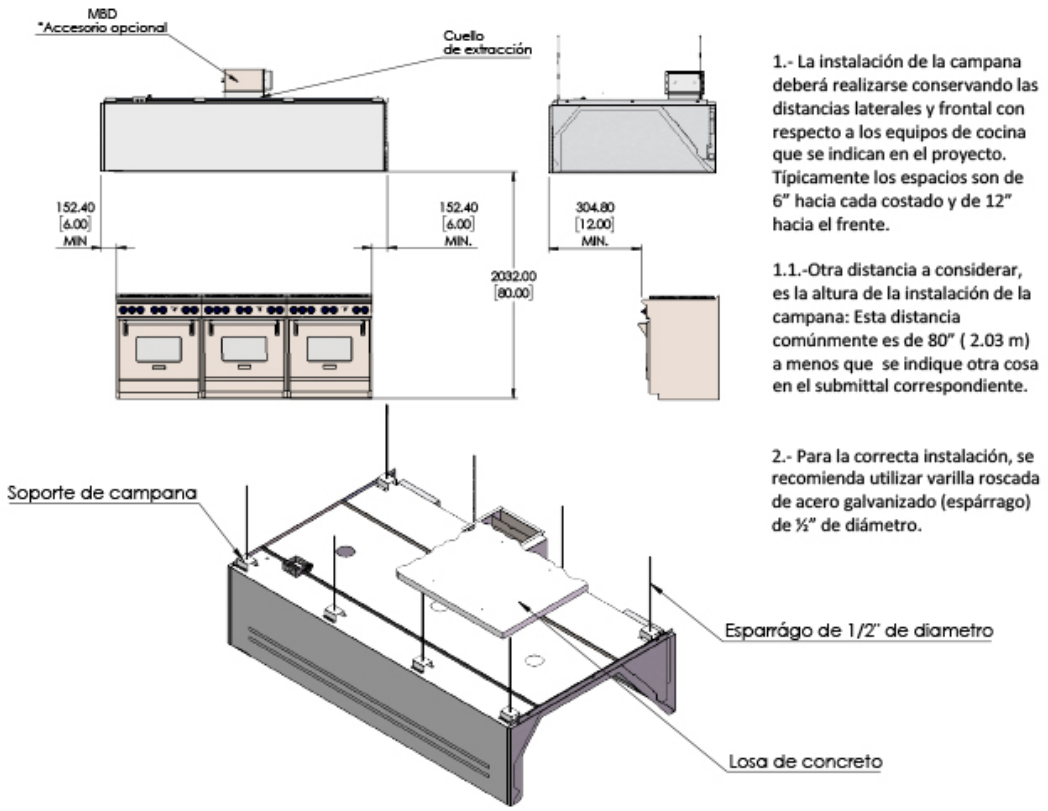

1.- La instalación de la campana deberá realizarse conservando las distancias laterales y frontal con respecto a los equipos de cocina que se indican en el proyecto. Típicamente los espacios son de 6” hacia cada costado y de 12” hacia el frente.

1.1.-Otra distancia a considerar, es la altura de la instalación de la campana: Esta distancia comúnmente es de 80” (2.03 m) a menos que se indique otra cosa en el submittal correspondiente.

2.- Para la correcta instalación, se recomienda utilizar varilla roscada de acero galvanizado (espárrago) de ½” de diámetro.

Ninguna parte de este documento podrá ser reproducida o retransmitida de cualquier forma, siendo estas: electrónicas o mecanografiadas; incluyendo fotocopiado, grabado y/o cualquier sistema de alojamiento de información sin previo permiso de INNES AIRE S.A. DE C.V.

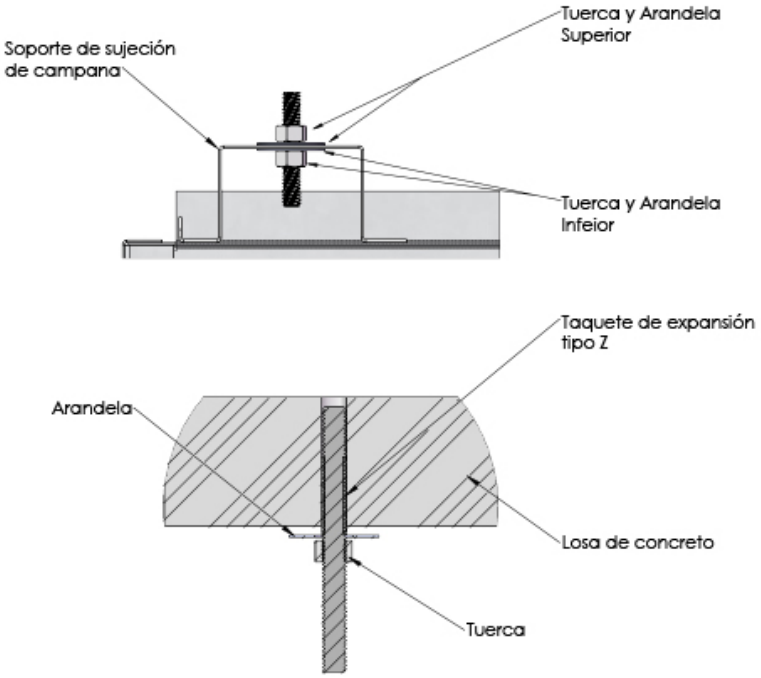

3.- Para sujetar la campana a las varillas roscadas se deberán utilizar arandelas planas y tuercas hexagonales galvanizadas.

4.-Para sujetar las varillas roscadas a la losa se deberán utilizar taquetes de expansión tipo Z.

5.- Una vez colocada la campana en posición, se deberá soldar la compuerta manual de balanceo (MBD *) contra el cuello de la campana y el ducto de extracción.

6.- Una vez conectada la campana al sistema de extracción se tendrá que realizar el balanceo del sistema.

*Si cuenta con este accesorio

Ninguna parte de este documento podrá ser reproducida o retransmitida de cualquier forma, siendo estas: electrónicas o mecanografiadas; incluyendo fotocopiado, grabado y/o cualquier sistema de alojamiento de información sin previo permiso de INNES AIRE S.A. DE C.V.

INSTALACIÓN DE SOPORTERÍA

- Trazar mediciones exactas de la campana respecto a arquitectura.
- Perforación de loza o estructura en los puntos marcados de sujeción.
- Preparación de varilla roscada, corte a la dimensión necesaria para cubrir la recomendación de altura 2.0 metros NPT del lecho bajo de la campana.
- Instalación de varilla roscada colocando roldanas y tuercas para sujeción de campanas.







Halton

Ninguna parte de este documento podrá ser reproducida o retransmitida de cualquier forma, siendo estas: electrónicas o mecanografiadas; incluyendo fotocopiado, grabado y/o cualquier sistema de alojamiento de información sin previo permiso de INNES AIRE S.A. DE C.V.

ELEVACIÓN / FIJACIÓN / NIVELACIÓN

- Retiro de embalaje de protección de la campana.
- Revisión de posición de campana, respecto a plano de guía mecánica (posición frontal de campana ubicada por el interruptor)
- Con la seguridad necesaria, el personal de trabajo deberá sujetar por la parte inferior la campana y con ayuda de andamios será elevada hasta la altura des varillas previamente instaladas (ya contemplando la altura recomendada 2.0m NPT).
- Se ajustan tuercas y rondanas.
- Con el nivel de burbuja, revisar que la posición de la campana este a misma altura por cualquier de sus lados.









Halton

INNES

Ninguna parte de este documento podrá ser reproducida o retransmitida de cualquier forma, siendo estas: electrónicas o mecanografiadas; incluyendo fotocopiado, grabado y/o cualquier sistema de alojamiento de información sin previo permiso de INNES AIRE S.A. DE C.V.

INSTALACIÓN DE COMPUERTA DE BALANCE

- Revisión de posición y sentido de compuerta de balance.
- Instalación de compuerta de balance:
- En el extremo entre campana y compuerta deberá ser fijada con tornillos, pijas autorroscables y sellador para alta temperatura.
- Se retira la cubierta de la compuerta, para realizar ajuste a la manija. (Recomendación: se deberá realizar el balanceo de compuerta cuando el sistema de extracción haya sido puesto en marcha).



Ninguna parte de este documento podrá ser reproducida o retransmitida de cualquier forma, siendo estas: electrónicas o mecanografiadas; incluyendo fotocopiado, grabado y/o cualquier sistema de alojamiento de información sin previo permiso de INNES AIRE S.A. DE C.V.

CIERRE DE CAMPANA A DUCTO

- Preparación de ducto de lamina negra, considerando la altura exacta de la boca de compuerta a ducto existente.
- Instalación de ducto para cierre de campana; en el extremo compuerta-ducto deberá utilizarse soldadura por arco eléctrico.
- Se deberá verificar que todas las aristas del ducto queden completamente selladas. En caso necesario se podrá utilizar sellador para alta temperatura para evitar escapes de aire.

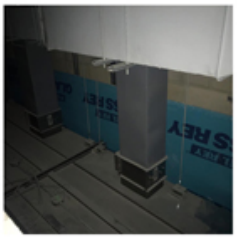





Ninguna parte de este documento podrá ser reproducida o retransmitida de cualquier forma, siendo estas: electrónicas o mecanografiadas; incluyendo fotocopiado, grabado y/o cualquier sistema de alojamiento de información sin previo permiso de INNES AIRE S.A. DE C.V.

CONEXIÓN ELECTRICA / PRUEBAS DE OPERACIÓN / LIMPIEZA

- En la parte superior de la campana se encuentran las puntas eléctricas para el funcionamiento de la campana.
- Deberá suministrarse alimentación eléctrica 120 V / 1 F / 60 Hz.
- Se realizara la conexión eléctrica entre puntas en campana y el cableado de suministro eléctrico utilizando capuchones y cinta de aislar.
- Para la limpieza de la campana por la parte superior y zona de filtros, puede ser utilizado algún aspirador domestico, para retirar la mayor cantidad de polvos y basura pequeña.
- Para la limpieza en los muros e interior de campana puede ser utilizado el uso de franela y liquido para limpieza de acero inoxidable.







Ninguna parte de este documento podrá ser reproducida o retransmitida de cualquier forma, siendo estas: electrónicas o mecanografiadas; incluyendo fotocopiado, grabado y/o cualquier sistema de alojamiento de información sin previo permiso de INNES AIRE S.A. DE C.V.

HERRAMIENTAS DE TRABAJO / INSTRUMENTOS DE MEDICIÓN

- Laser de punto y línea.
- Nivel digital.
- Taladro inalámbrico.
- Taladro alámbrico.
- Nivel de burbuja.
- Pinzas eléctricas.
- Juego de desarmadores.
- Tijeras para lamina.
- Juego de llaves de matraca.
- Flexómetro.
- Andamios.
- Escaleras de tijera.
- Multímetro.
- Amperímetro.
- Pinzas de presión.
- Anemómetro.
- Tiralíneas.
- Arco.
- Extensión eléctrica.
- Maceta de golpe.
- Eslingas.
- Lampara.
- Tortugas de carga.
- Esmeriladora.
- Planta de soldar.
- Dobladora de lamina.



Halton

Ninguna parte de este documento podrá ser reproducida o retransmitida de cualquier forma, siendo estas: electrónicas o mecanografiadas; incluyendo fotocopiado, grabado y/o cualquier sistema de alojamiento de información sin previo permiso de INNES AIRE S.A. DE C.V.

MATERIALES DE TRABAJO

- Varilla roscada.
- Tuercas.
- Roldanas.
- Taquetes.
- Brocas para metal.
- Brocas para concreto.
- Unicanales.
- Remaches.
- Silicon para alta temperatura.
- Seguetas.
- Cinta de aislar.
- Cinchos de plástico.
- Soldadura.
- Carda.
- Tornillos.
- Tornipijas.
- Franelas.





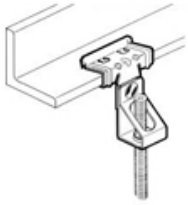

Halton

Ninguna parte de este documento podrá ser reproducida o retransmitida de cualquier forma, siendo estas: electrónicas o mecanografiadas; incluyendo fotocopiado, grabado y/o cualquier sistema de alojamiento de información sin previo permiso de INNES AIRE S.A. DE C.V.

EQUIPO DE SEGURIDAD PARA PERSONAL

- Casco.
- Chaleco reflejante.
- Botas con casquillo.
- Arnés.
- Camisa manga larga.
- Línea de vida.



- Guantes anti derrapante.
- Faja para cargas pesadas.
- Careta de soldador.
- Extintor.
- Lona anti chispa.

Halton

Ninguna parte de este documento podrá ser reproducida o retransmitida de cualquier forma, siendo estas: electrónicas o mecanografiadas; incluyendo fotocopiado, grabado y/o cualquier sistema de alojamiento de información sin previo permiso de INNES AIRE S.A. DE C.V.