D3

Ventilación Comercial Ligera

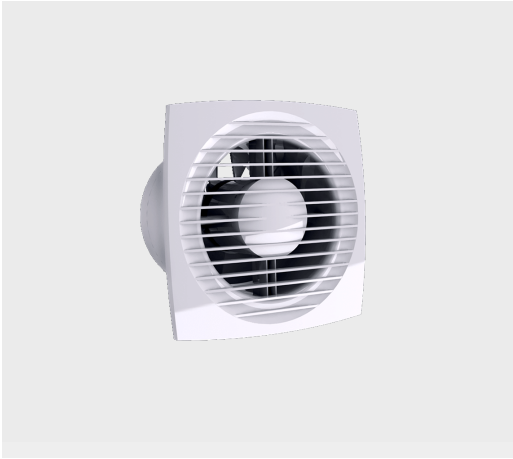

El extractor axial D3 es ideal para aplicaciones en cuartos de baño. Su silencioso impulsor de 7 hojas brinda una excelente ventilación con bajo nivel de ruido. El extractor axial D3 es adecuado para montaje en techos o muros y puede ser instalado en ductos de 100 mm, 125 mm o 150 mm de diámetro. Incluye una compuerta antiretorno y está construido en plástico ABS color blanco .

Características:

- Extractor axial de aire marca Jet Flo
- Diseñado para ventilación de baños
- Montaje en techos o muros
- Bajo nivel de ruido - Incluye compuerta antiretorno

Dimensiones:

- Diámetros disponibles de 100 mm, 125 mm o 150 mm

Materiales y Acabados:

- Cuerpo de plástico ABS
- Color de línea: blanco

Versatilidad:

- Baños de:
  Hoteles,Habitaciones,Oficinas,Escuelas,Restaurantes

Ninguna parte de este documento podrá ser reproducida o retransmitida de cualquier forma, siendo estas: electrónicas o mecanografiadas; incluyendo fotocopiado, grabado y/o cualquier sistema de alojamiento de información sin previo permiso de INNES AIRE S.A. DE C.V.

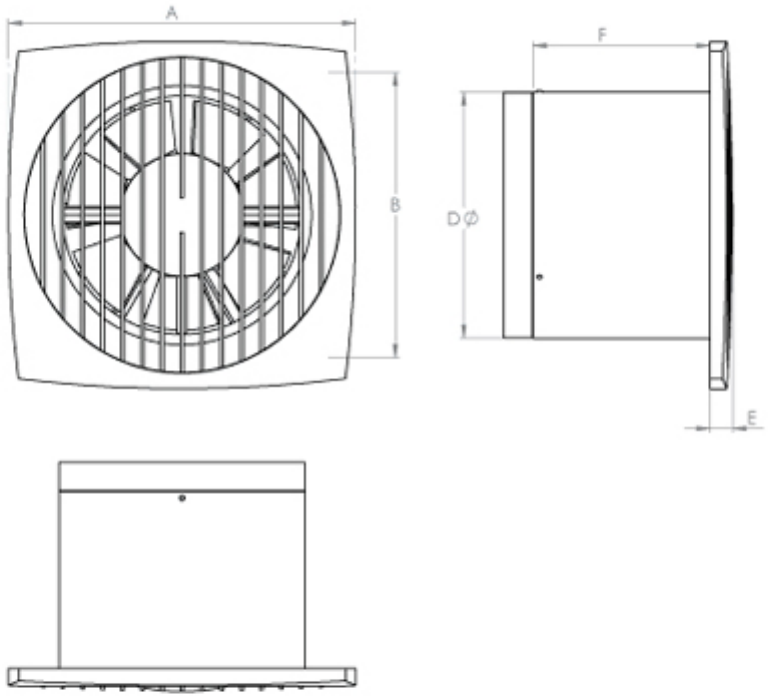

MODELO EXD3	DIMENSIONES EN mm A	B	C	D	E	VOLTAJE (@60Hz)	Potencia (Watts)	Frecuencia (R.P.M.)	Capacidad de extracción (cfm)	Nivel de sonido a 3m (db)
100-D3	150	120	108	100	12	120	14	2300	56	34
125-D3	176	140	114	125	13	120	16	2400	106	35
150-D3	205	165	132	150	15	120	24	2400	172	38

Ninguna parte de este documento podrá ser reproducida o retransmitida de cualquier forma, siendo estas: electrónicas o mecanografiadas; incluyendo fotocopiado, grabado y/o cualquier sistema de alojamiento de información sin previo permiso de INNES AIRE S.A. DE C.V.

Diagrama de Instalación:

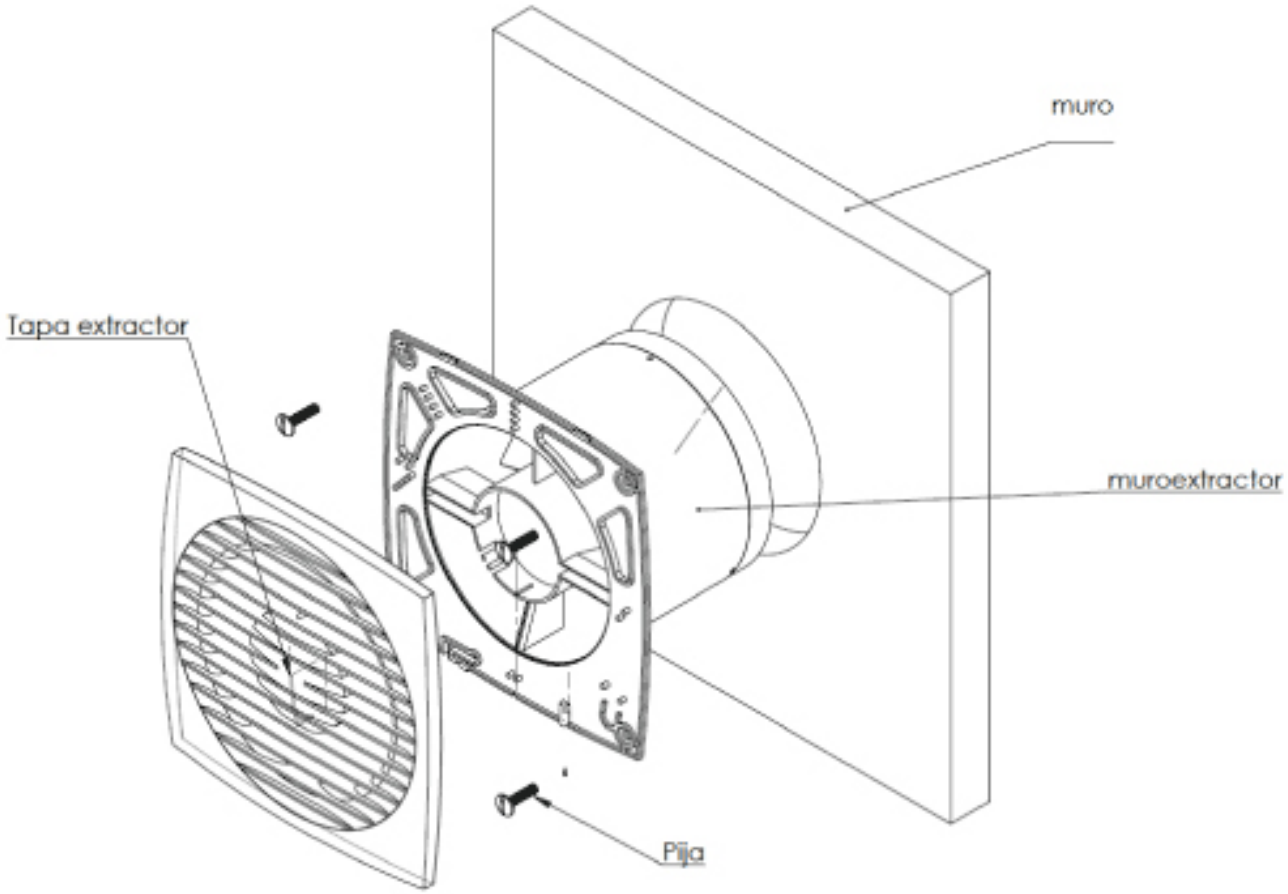

Ninguna parte de este documento podrá ser reproducida o retransmitida de cualquier forma, siendo estas: electrónicas o mecanografiadas; incluyendo fotocopiado, grabado y/o cualquier sistema de alojamiento de información sin previo permiso de INNES AIRE S.A. DE C.V.

Especificación Sugerida:

Los extractores axiales de aire modelo D3 serán de la marca Jet Flo. Su aplicación será para extracción en baños. Tendrán un impulsor de 7 hojas. Tendrán bajo nivel de ruido. Los extractores axiales D3 podrán instalarse en techos o muros y se podrán conectar a ductos de 100 mm, 125 mm o 150 mm de diámetro. Incluirán una compuerta antiretorno y estarán construidos en plástico ABS color blanco.

Este aparato. no se destina para utilizarse por personas (incluyendo niños) cuyas capacidades físicas, sensoriales o mentales sean diferentes o estén reducidas, o carezcan de experiencia o conocimiento, a menos que dichas personas reciban una supervisión o capacitación para el funcionamiento del aparato por una persona. responsable de su seguridad.

Los niños deben supervisarse para asegurar que ellos no empleen los aparatos como juguete.

MODELO	MATERIAL	USO	ACABADO
↓	↓	↓	↓
D3	PLASTICO ABS	DIAMETROS DE 100mm, 125mm o 150mm	(B) BLANCO

Ninguna parte de este documento podrá ser reproducida o retransmitida de cualquier forma, siendo estas: electrónicas o mecanografiadas; incluyendo fotocopiado, grabado y/o cualquier sistema de alojamiento de información sin previo permiso de INNES AIRE S.A. DE C.V.