D3

Ventilación Comercial Ligera

Submittal

Características:

- Extractor axial de aire marca Jet Flo
- Diseñado para ventilación de baños
- Montaje en techos o muros
- Bajo nivel de ruido - Incluye compuerta antiretorno

Materiales y Acabados:

- Cuerpo de plástico ABS
- Color de línea: blanco

Plano de Dimensiones:

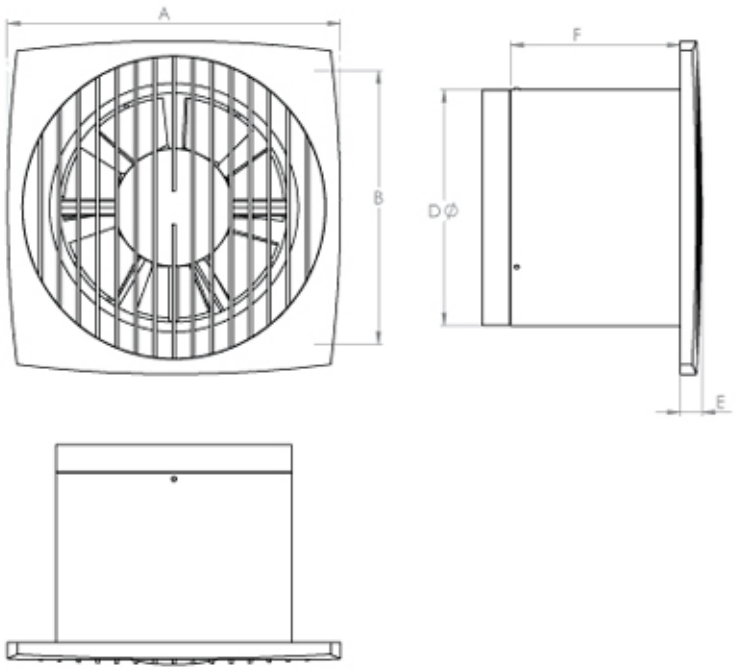

MODELO EXD3	DIMENSIONES EN mm A	B	C	D	E	VOLTAJE (@60Hz)	Potencia (Watts)	Frecuencia (R.P.M.)	Capacidad de extracción (cfm)	Nivel de sonido a 3m (db)
100-D3	150	120	108	100	12	120	14	2300	56	34
125-D3	176	140	114	125	13	120	16	2400	106	35
150-D3	205	165	132	150	15	120	24	2400	172	38

Nombre de la obra:_____
Ubicación:_____
Arquitecto: _____
Ingeniero: _____
Contratista: _____

Presentado por:

Fecha:

Av. División del Norte N°76 Col. Memetla,
Cuajimalpa México. C.P. 05330 D.F.

www.innes.com.mx

Nota: Este submittal está diseñado para demostrar dimensiones generales de dicho producto. Los dibujos de este submittal no son elaborados con la intención de especificar aspectos exactos del producto. Estos dibujos no están a escala. Innes Aire S.A. de C.V. se reserva el derecho de hacer cambios sin previo permiso.

Ninguna parte de este documento podrá ser reproducida o retransmitida de cualquier forma; siendo estas: electrónicas o mecanografeadas; incluyendo fotocopiado, grabado y/o cualquier sistema de alojamiento de información sin previo permiso de INNES AIRE S.A. DE C.V.