DFL

AmbientesCriticos **Difusores**
Ambientes Críticos



Los espacios en industrias tales como farmacéutica, biotecnología, hospitales, cuidado médico y de producción de dispositivos microelectrónicos, requieren condiciones de calidad de aire superiores a las de otro tipo de habitaciones. Los difusores del flujo laminar DFL están diseñados específicamente para exceder los rigurosos requisitos de cuartos limpios y ambientes críticos ofreciendo un flujo uniforme a través de toda la superficie de su placa perforada para mantener la limpieza del ambiente y desalojar contaminantes. Los difusores DFL están fabricados en acero inoxidable, cuentan con la opción de alojar un filtro HEPA (se cotiza por separado) DFL-H o un subplenum DFL-S. La malla frontal perforada es desmontable a través de tornillos cuarto de vuelta y cuenta con un cable de seguridad que sostiene la placa al backpan proporcionando seguridad del instalador o personal de mantenimiento y posible daño en el producto. El acabado disponible es Pulido P4, los tamaños disponibles son módulos de 24"x24" con cuello 8" y módulos de 48"x24" con cuellos de 8" o 10". Como accesorios opcionales, contamos con el filtro HEPA y los puertos de medición.

Características:

- Difusor de flujo laminar
- Modelo DFL-H incluye plenum para alojar filtro HEPA (no incluido)
- Modelo DFL-S incluye subplenum
- Placa perforada desmontable con tornillos cuarto de vuelta
- Cable de seguridad

Dimensiones:

- Módulos de 24"x24" con cuello 8"
- Módulos de 24"x48" con cuello 8" o 10"

Materiales y Acabados:

- Fabricado en acero inoxidable
- Acabado pulido P4

Versatilidad:

- - Quirófanos - Laboratorios clínicos y farmacéuticos - Industria electrónica - Hospitales - Industria Alimenticia - Industria Química

Ninguna parte de este documento podrá ser reproducida o retransmitida de cualquier forma, siendo estas: electrónicas o mecanografiadas; incluyendo fotocopiado, grabado y/o cualquier sistema de alojamiento de información sin previo permiso de INNES AIRE S.A. DE C.V.

Tabla de dimensiones DFL			
Modulo	A (pulg)	B (pulg)	ØC (pulg)
24 x 24	22.02	25.44	8
48 x 24	46.02	25.44	10

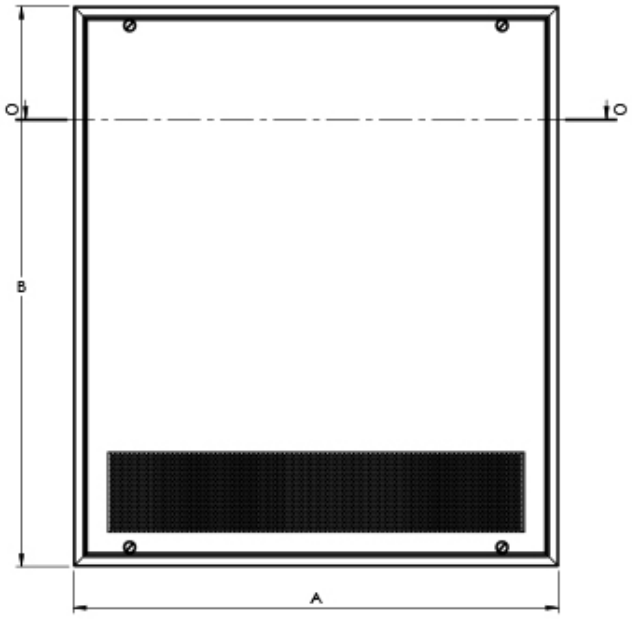

DFL-H: Plenum para alojar filtro hepa (No incluido)

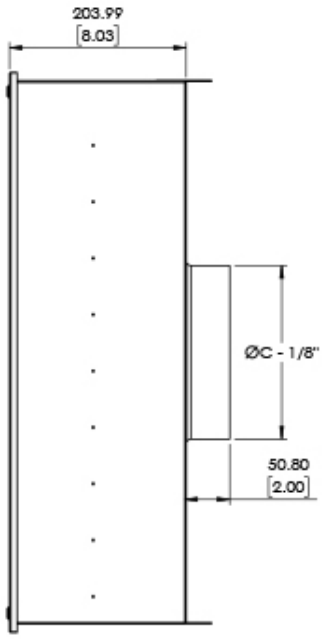

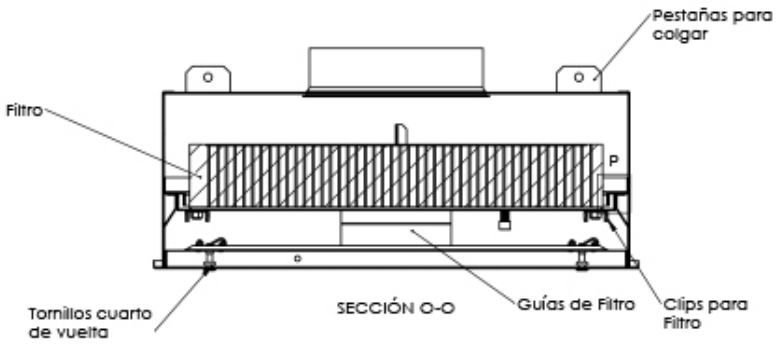

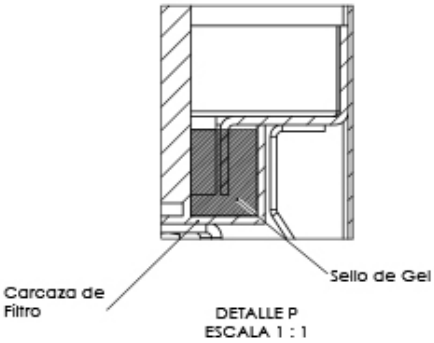

Ninguna parte de este documento podrá ser reproducida o retransmitida de cualquier forma, siendo estas: electrónicas o mecanografiadas; incluyendo fotocopiado, grabado y/o cualquier sistema de alojamiento de información sin previo permiso de INNES AIRE S.A. DE C.V.

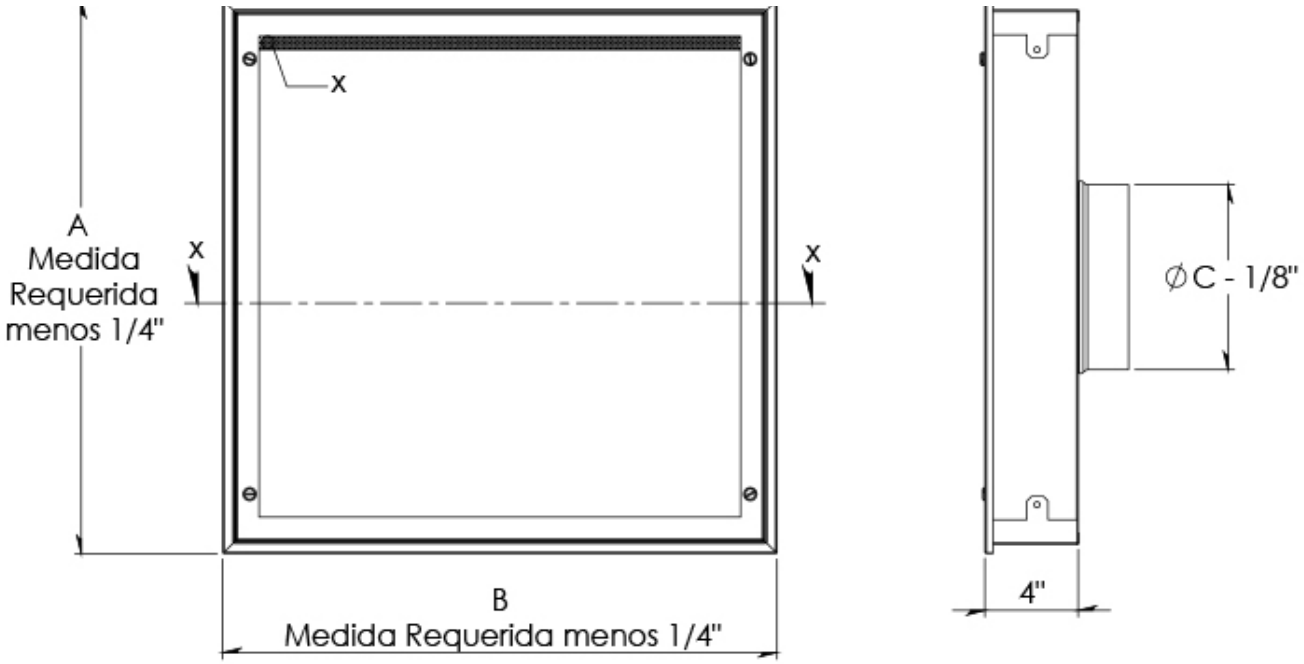

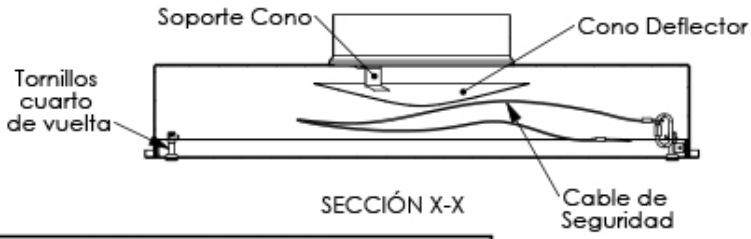

SECCIÓN X-X

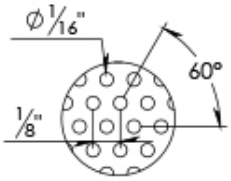

DETALLE X

Tabla de dimensiones DFL			
Modulo	A (pulg)	B (pulg)	Ø C (pulg)
24 x 24	24	24	8
48 x 24	48	24	10

DFL-S: Con subplenum

Ninguna parte de este documento podrá ser reproducida o retransmitida de cualquier forma, siendo estas: electrónicas o mecanografiadas; incluyendo fotocopiado, grabado y/o cualquier sistema de alojamiento de información sin previo permiso de INNES AIRE S.A. DE C.V.

Diagrama de Instalación:

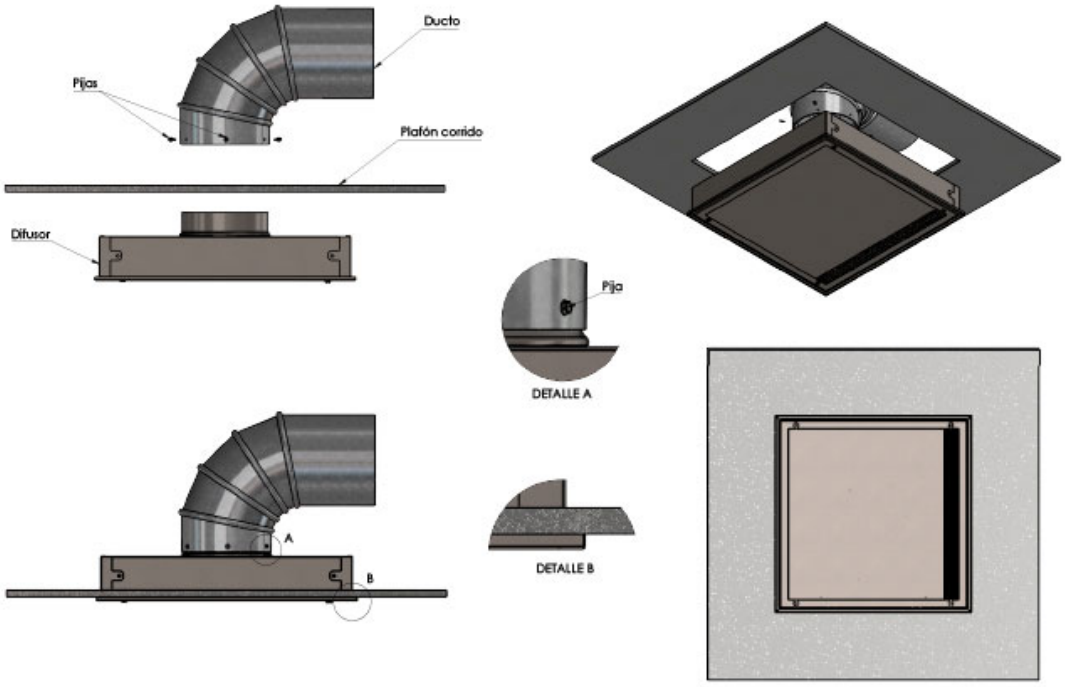

Ninguna parte de este documento podrá ser reproducida o retransmitida de cualquier forma, siendo estas: electrónicas o mecanografiadas; incluyendo fotocopiado, grabado y/o cualquier sistema de alojamiento de información sin previo permiso de INNES AIRE S.A. DE C.V.

Especificación Sugerida:

Los difusores de flujo laminar modelo DFL de la marca Innes estarán fabricados en acero inoxidable, contarán con la opción de alojar un filtro HEPA (se cotiza por separado) siendo el modelo DFL-H o subplenum modelo DFL-S. La malla frontal perforada será desmontable a través de tornillos cuarto de vuelta y contará con un cable de seguridaxd que sostiene la placa al backpan proporcionando seguridad del instalador o personal de mantenimiento y posible daño en el producto. El acabado disponible será Pulido P4 y los tamaños disponibles serán módulos de 24"x24" con cuello 8" y módulos de 48"x24" con cuellos de 8" o 10". Como accesorios opcionales, contará con el filtro HEPA y los puertos de medición.

» Modelo	» Opción de plenum	» Puertos de medición	» Módulo	» Diámetro de cuello	» Acabado
Ambientes críticos ***DFL***	PFH: Plenum para filtro HEPA SPL: Sub plenum	Si No	24”x24” 48”x24”	08” 08”, 10”	Pulido P4

Ninguna parte de este documento podrá ser reproducida o retransmitida de cualquier forma, siendo estas: electrónicas o mecanografiadas; incluyendo fotocopiado, grabado y/o cualquier sistema de alojamiento de información sin previo permiso de INNES AIRE S.A. DE C.V.