GMAB

Rejillas y Registros Inyección

Submittal

Características:

- Rejilla de doble deflexión para inyección
- Tipo panal "A" de 3/4" de espesor
- Núcleo abatible con portafiltro de 1"
- Deflexión horizontal de 5° o 15°
- Separación de 3/16" entre aletas

Materiales y Acabados:

- Panal fabricado en aluminio o acero
- Marco de aluminio extruido
- Colores de línea: blanco, blanco tablaroca o negro mate
- Colores especiales disponibles

Plano de Dimensiones:

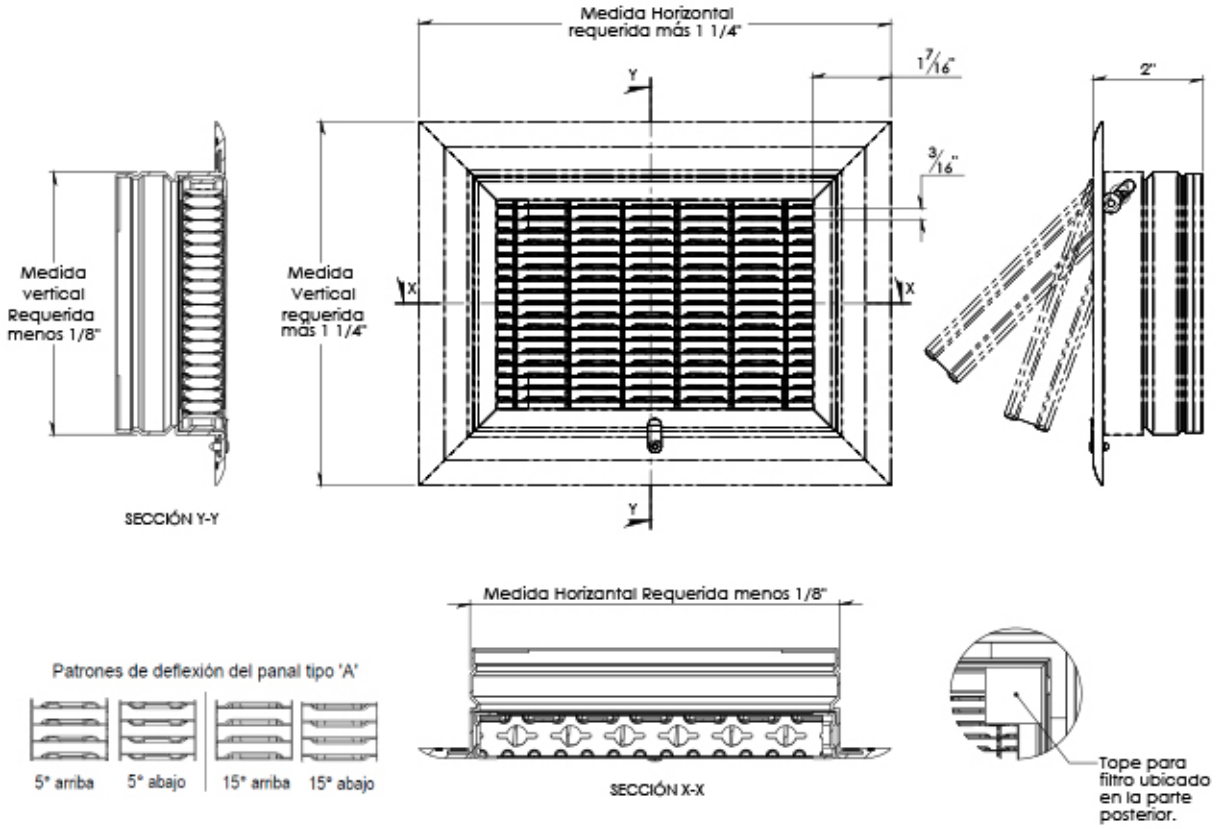

Modelo	Medida Requerida			
	Horizontal		Vertical	
GMAB	Mínima	Máxima	Mínima	Máxima
	6	62	6	12

Nombre de la obra:_____
Ubicación:_____
Arquitecto: _____
Ingeniero: _____
Contratista: _____

Presentado por:

Fecha:

Av. División del Norte N°76 Col. Memetla,
Cuajimalpa México. C.P. 05330 D.F.

www.innes.com.mx

Nota: Este submittal está diseñado para demostrar dimensiones generales de dicho producto. Los dibujos de este submittal no son elaborados con la intención de especificar aspectos exactos del producto. Estos dibujos no están a escala. Innes Aire S.A. de C.V. se reserva el derecho de hacer cambios sin previo permiso.

Ninguna parte de este documento podrá ser reproducida o retransmitida de cualquier forma; siendo estas: electrónicas o mecanografeadas; incluyendo fotocopiado, grabado y/o cualquier sistema de alojamiento de información sin previo permiso de INNES AIRE S.A. DE C.V.