JFC

Difusores Largo Alcance

Submittal

Características:

- Difusor de largo alcance para inyección modelo JET FLO ®
- Montado en panel rectangular de 1 a 4 elementos
- Recomendado para tiros largos y/o concentrados
- Rotación de 20° en cada elemento en forma horizontal o vertical

Materiales y Acabados:

- Núcleo y marco fabricados en aluminio
- Panel de montaje en acero
- Colores de línea: blanco, blanco tablaroca o negro mate
- Colores especiales disponibles

Plano de Dimensiones:

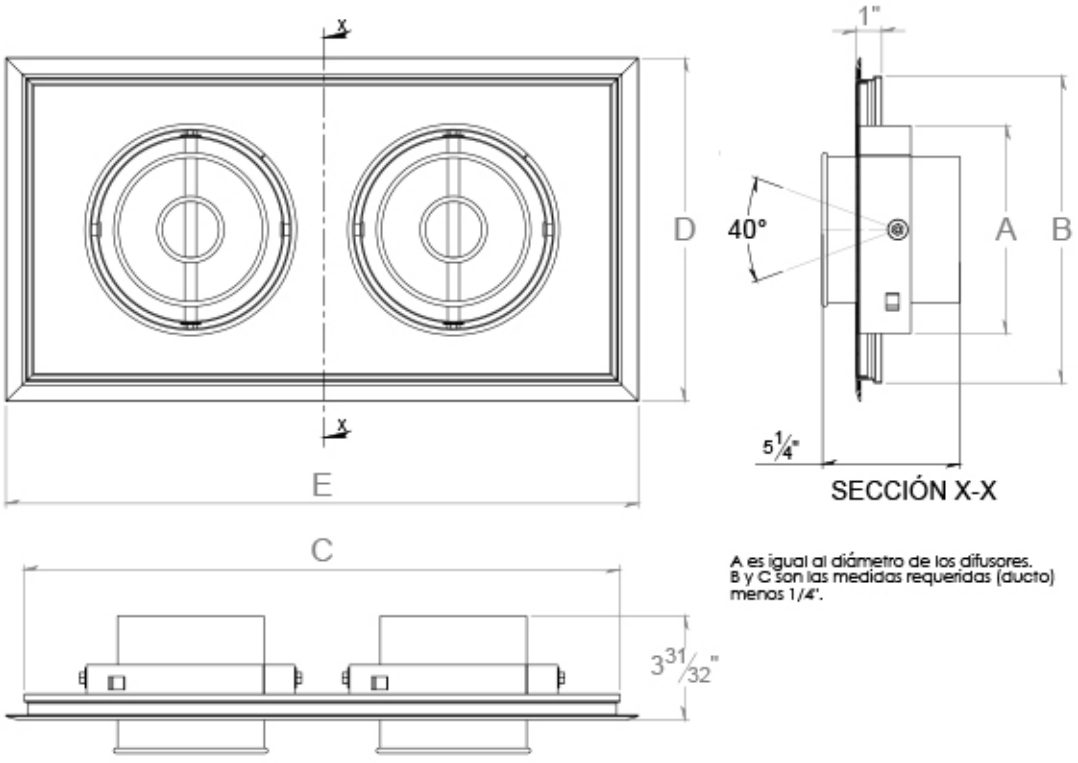

A es igual al diámetro de los difusores.
B y C son las medidas requeridas (ducto) menos 1/4".

Nombre de la obra:_____
Ubicación:_____
Arquitecto: _____
Ingeniero: _____
Contratista: _____

Presentado por:

Fecha:

Av. División del Norte N°76 Col. Memetla,
Cuajimalpa México. C.P. 05330 D.F.

www.innes.com.mx

Nota: Este submittal está diseñado para demostrar dimensiones generales de dicho producto. Los dibujos de este submittal no son elaborados con la intención de especificar aspectos exactos del producto. Estos dibujos no están a escala. Innes Aire S.A. de C.V. se reserva el derecho de hacer cambios sin previo permiso.

Ninguna parte de este documento podrá ser reproducida o retransmitida de cualquier forma; siendo estas: electrónicas o mecanografeadas; incluyendo fotocopiado, grabado y/o cualquier sistema de alojamiento de información sin previo permiso de INNES AIRE S.A. DE C.V.

Tipo de difusor	N° de elementos	A	B	C	D	E	Tipo Cuello Cuadrado
6	1	5 15/16	9 3/4	9 3/4	11 1/8	11 1/8	✓
	2			18 3/4		20 1/8	✓
	3			27 3/4		29 1/8	✓
	4			36 3/4		38 1/8	✓
8	1	7 15/16	11 3/4	11 3/4	13 1/8	13 1/8	✓
	2			22 3/4		24 1/8	✓
	3			33 3/4		35 1/8	✓
	4			44 3/4		46 1/8	✓
10	1	9 15/16	13 3/4	13 3/4	15 1/8	15 1/8	✓
	2			26 3/4		28 1/8	✓
	3			39 3/4		41 1/8	✓
	4			52 3/4		54 1/8	✓
12	1	11 15/16	15 3/4	15 3/4	17 1/8	17 1/8	✓
	2			30 3/4		32 1/8	✓
	3			45 3/4		47 1/8	✓
	4			60 3/4		62 1/8	✓
14	1	13 15/16	17 3/4	17 3/4	19 1/8	19 1/8	✓
	2			34 3/4		36 1/8	✓
	3			51 3/4		53 1/8	✓
	4			68 3/4		70 1/8	✓
16	1	15 15/16	19 3/4	19 3/4	21 5/32	21 1/8	✓
	2			38 3/4		40 1/8	✓
	3			57 3/4		59 1/8	✓
	4			76 3/4		78 1/8	✓
18	1	17 15/16	21 3/4	21 3/4	21 1/8	23 1/8	✓
	2			42 3/4		44 1/8	✓
20	1	19 15/16	23 3/4	23 3/4	23 1/8	25 1/8	✓
	2			46 3/4		48 1/8	✓

Notas:
Dimensiones en pulgadas (± 1/16")

Nombre de la obra:_____
Ubicación:_____
Arquitecto: _____
Ingeniero: _____
Contratista: _____

Presentado por:

Fecha:

Av. División del Norte N°76 Col. Memetla,
Cuajimalpa México. C.P. 05330 D.F.

www.innes.com.mx

Nota: Este submittal está diseñado para demostrar dimensiones generales de dicho producto. Los dibujos de este submittal no son elaborados con la intención de especificar aspectos exactos del producto. Estos dibujos no están a escala. Innes Aire S.A. de C.V. se reserva el derecho de hacer cambios sin previo permiso.

Ninguna parte de este documento podrá ser reproducida o retransmitida de cualquier forma; siendo estas: electrónicas o mecanografeadas; incluyendo fotocopiado, grabado y/o cualquier sistema de alojamiento de información sin previo permiso de INNES AIRE S.A. DE C.V.