JFR

Difusores Largo Alcance



El difusor de largo alcance para inyección JFR es ampliamente recomendado para instalaciones expuestas, en techo o muro en donde se requieran tiros largos y/o concentrados y bien dirigidos, manejando grandes volúmenes de aire y bajos niveles de ruido. Es un elemento redondo que cuenta con una rotación de 20° en forma horizontal o 20° en forma vertical. Está disponible desde 6" hasta 20" de diámetro en incrementos de 2". El núcleo y marco redondo están construidos en aluminio con acabado en pintura electrostática en colores de línea: blanco, blanco tablaroca o negro mate. Colores especiales también disponibles. Como accesorios opcionales están el Control de Volumen Redondo (CVR) y el Aro de Montaje (AMR) que debe ser colocado en fábrica.

Características:

- Difusor de largo alcance para inyección modelo Innes JET FLO®
- Recomendado para tiros largos y/o concentrados
- Rotación de 20° en forma horizontal o vertical

Dimensiones:

- Tamaños disponibles: 6", 8", 10", 12", 14", 16", 18" y 20"

Materiales y Acabados:

- Fabricado en aluminio
- Colores de línea: blanco, blanco tablaroca o negro mate
- Colores especiales disponibles

Versatilidad:

- Edificios públicos
- Iglesias
- Deportes bajo techo
- Residencias
- Áreas industriales
- Oficinas
- Restaurantes y Cafeterías
- Hoteles
- Plazas-Espacios Comerciales

Ninguna parte de este documento podrá ser reproducida o retransmitida de cualquier forma, siendo estas: electrónicas o mecanografiadas; incluyendo fotocopiado, grabado y/o cualquier sistema de alojamiento de información sin previo permiso de INNES AIRE S.A. DE C.V.

Accesorios Opcionales:

CVR

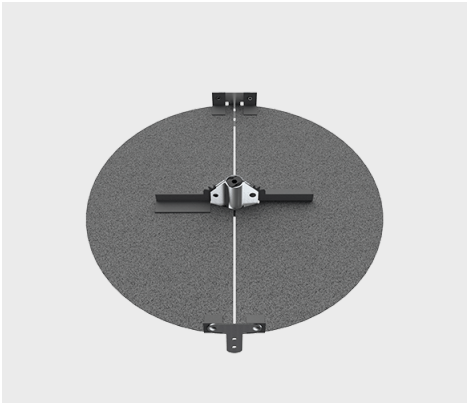

Ninguna parte de este documento podrá ser reproducida o retransmitida de cualquier forma, siendo estas: electrónicas o mecanografiadas; incluyendo fotocopiado, grabado y/o cualquier sistema de alojamiento de información sin previo permiso de INNES AIRE S.A. DE C.V.

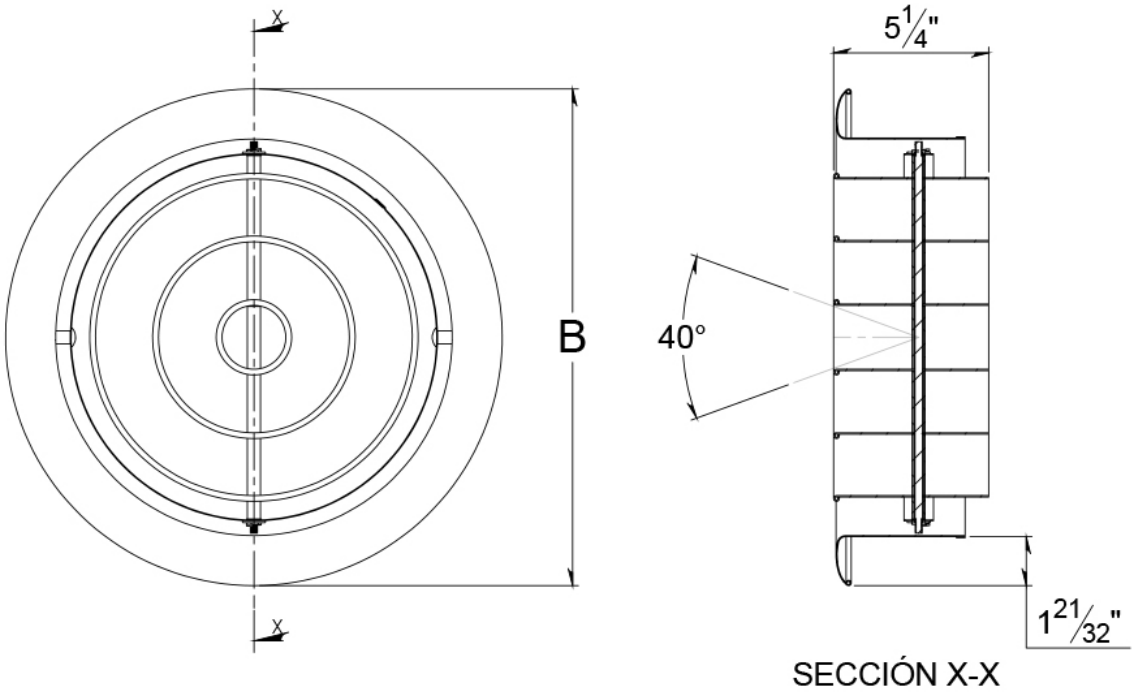

SECCIÓN X-X



Tamaño del difusor	A	B	Tipo Cuello Redondo
6	6	8 7/8	
8	8	10 7/16	
10	10	12 11/16	
12	12	14 15/16	
14	14	16 13/16	
16	16	18 13/16	
18	18	20 11/16	
20	20	22 13/16	

Ninguna parte de este documento podrá ser reproducida o retransmitida de cualquier forma, siendo estas: electrónicas o mecanografiadas; incluyendo fotocopiado, grabado y/o cualquier sistema de alojamiento de información sin previo permiso de INNES AIRE S.A. DE C.V.

Diagrama de Instalación:

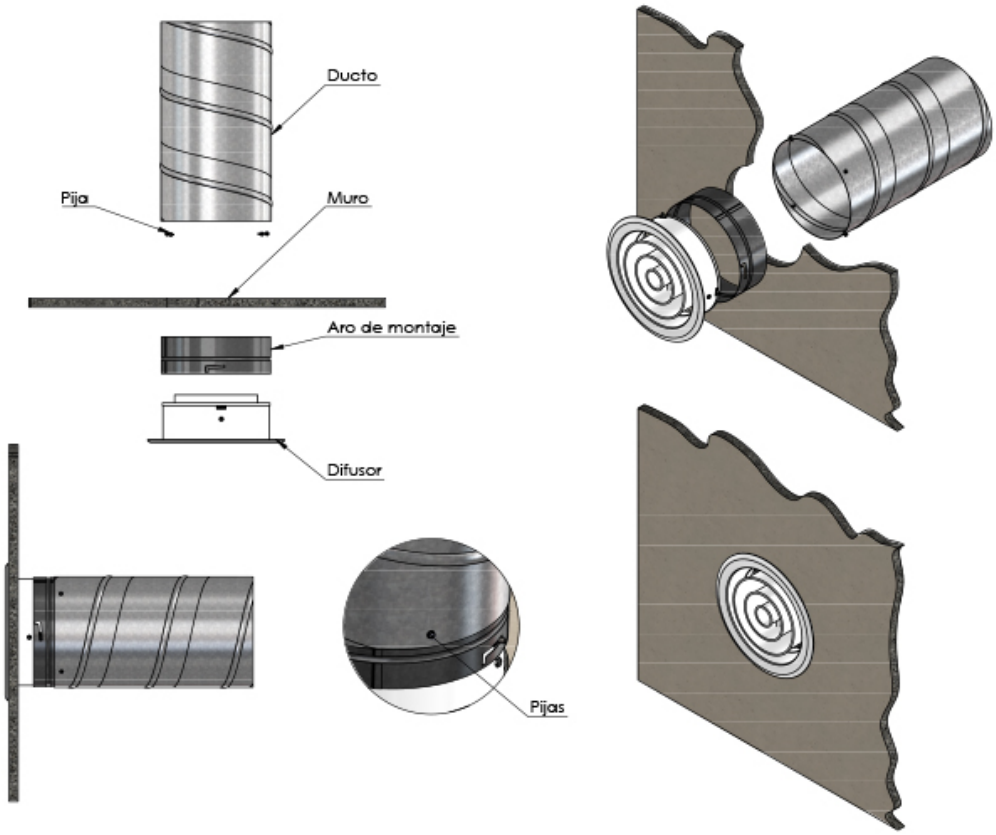

Ninguna parte de este documento podrá ser reproducida o retransmitida de cualquier forma, siendo estas: electrónicas o mecanografiadas; incluyendo fotocopiado, grabado y/o cualquier sistema de alojamiento de información sin previo permiso de INNES AIRE S.A. DE C.V.

Especificación Sugerida:

El difusor de largo alcance para inyección (JFR) de marco redondo será de la marca Innes JET FLO ®. Será adecuado para instalaciones expuestas en techo o muro en donde se requieran tiros largos y concentrados y se manejen grandes volúmenes de aire, con un bajo nivel de ruido. Contará con una rotación de 20° en forma horizontal y 20° en forma vertical. Los tamaños disponibles serán desde 6" hasta 20" de diámetro. El núcleo y marco estarán construidos en aluminio con acabado en pintura electrostática en colores de línea: blanco, blanco tablaroca o negro mate. Como accesorios opcionales contará con el Control de volumen redondo (CVR) y/o el Aro de Montaje Redondo (AMR) para facilitar su conexión al ducto.

» Modelo	» Marco	» Aro de montaje AMR	» Control de volumen (opcional)	» Acabado
Largo Alcance *JFR*	MCO=RED MCO= No	No: Sin aro de montaje Si: Con aro de montaje	•CVR	(B) Blanco (T) Blanco tablaroca (N) Negro (A) Color aluminio (E) Color especial (S) Sin acabado

Ninguna parte de este documento podrá ser reproducida o retransmitida de cualquier forma, siendo estas: electrónicas o mecanografiadas; incluyendo fotocopiado, grabado y/o cualquier sistema de alojamiento de información sin previo permiso de INNES AIRE S.A. DE C.V.