KRMM

Difusores Largo Alcance

Submittal

Características:

- Difusor tipo tobera de largo alcance para inyección
- Incluye aro de montaje a muro o ducto
- Recomendado para tiros largos y/o concentrados
- Dirección de descarga multiorientable de 0° a 38°

Materiales y Acabados:

- Fabricado en aluminio
- Colores de línea: blanco, blanco tablaroca, color aluminio o negro mate
- Colores especiales también disponibles

Plano de Dimensiones:

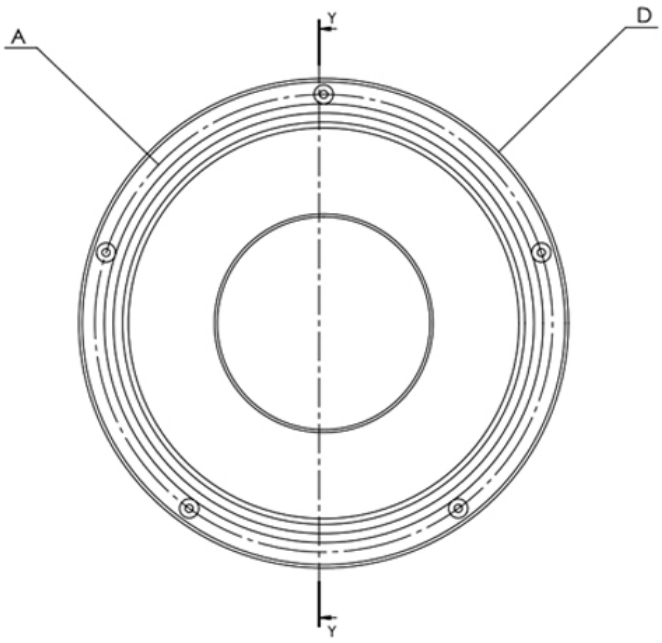

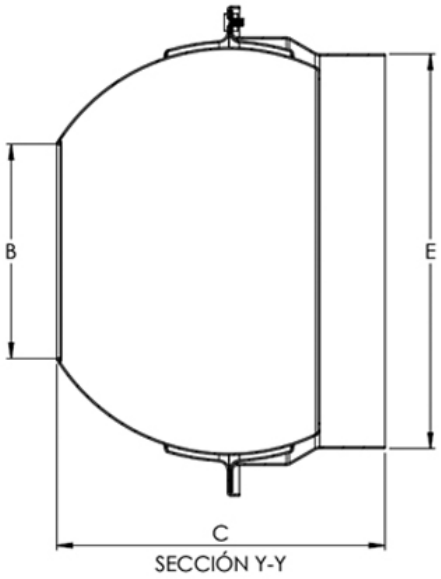

MODEL	DUCT SIZE	A		B		C		D		E	
		mm	pig	mm	pig	mm	pig	mm	pig	mm	pig
KR 06	6 1/2	174	6 7/8	73,13	2 7/8	125,23	4 7/8	193,4	7 5/8	158,75	6 1/4
KR 08	8 3/8	228	9	98,69	3 7/8	162,34	6 1/2	244	9 5/8	209,55	8 1/4
KR 10	11 1/8	302,06	11 7/8	140,45	5 1/2	220,63	8 5/8	318,6	12 1/2	260,35	10 1/4
KR 12	12 9/16	340	13 3/8	165,1	6 4/8	250,33	9 7/8	362,74	14 1/4	311,15	12 1/4
KR 14	12 9/16	340	13 3/8	190,5	7 1/2	342,64	13 4/8	362,74	14 1/4	311,15	12 1/4
KR 16	16 7/8	446,17	17 5/8	228,31	9	322,84	12 6/8	473,37	18 5/8	412,75	16 1/4
KR 18	19 1/2	511,18	20 1/8	259,32	10 3/16	353,68	13 7/8	534,99	21 1/8	514,35	20 1/4
KR 20	19 1/4	511,18	20 1/8	298,14	11 3/4	330,7	13	528,57	20 3/4	514,35	20 1/4

Nombre de la obra:_____
Ubicación:_____
Arquitecto: _____
Ingeniero: _____
Contratista: _____

Presentado por:

Fecha:

Av. División del Norte N°76 Col. Memetla,
Cuajimalpa México. C.P. 05330 D.F.

www.innes.com.mx

Nota: Este submittal está diseñado para demostrar dimensiones generales de dicho producto. Los dibujos de este submittal no son elaborados con la intención de especificar aspectos exactos del producto. Estos dibujos no están a escala. Innes Aire S.A. de C.V. se reserva el derecho de hacer cambios sin previo permiso.

Ninguna parte de este documento podrá ser reproducida o retransmitida de cualquier forma; siendo estas: electrónicas o mecanografeadas; incluyendo fotocopiado, grabado y/o cualquier sistema de alojamiento de información sin previo permiso de INNES AIRE S.A. DE C.V.