LD

Ventilación Comercial Ligera



El extractor axial LD es ideal para aplicaciones en cuartos de baño. Su diseño es novedoso gracias a la apariencia limpia de su placa frontal. Su silencioso impulsor de 7 hojas brinda una excelente ventilación con bajo nivel de ruido. El extractor axial LD es adecuado para montaje en techos o muros y puede ser instalado en ductos de 100 mm de diámetro. Incluye una compuerta antiretorno y está construido en plástico ABS con acabado en color blanco (mod. LD) o en color aluminio con placa frontal de aluminio (mod. LDA).

Características:

- Extractor axial de aire marca Jet Flo
- Diseñado para ventilación de baños
- Montaje en techos o muros
- Bajo nivel de ruido - Incluye compuerta antiretorno

Dimensiones:

- Diámetros disponibles de 100 mm

Materiales y Acabados:

- Cuerpo de plástico ABS
- Placa frontal de aluminio (mod. LDA)
- Color blanco (mod. LD)
- Color aluminio(mod. LDA)

Versatilidad:

- Baños de:
  Hoteles,Habitaciones,Oficinas,Escuelas,Restaurantes

Ninguna parte de este documento podrá ser reproducida o retransmitida de cualquier forma, siendo estas: electrónicas o mecanografiadas; incluyendo fotocopiado, grabado y/o cualquier sistema de alojamiento de información sin previo permiso de INNES AIRE S.A. DE C.V.

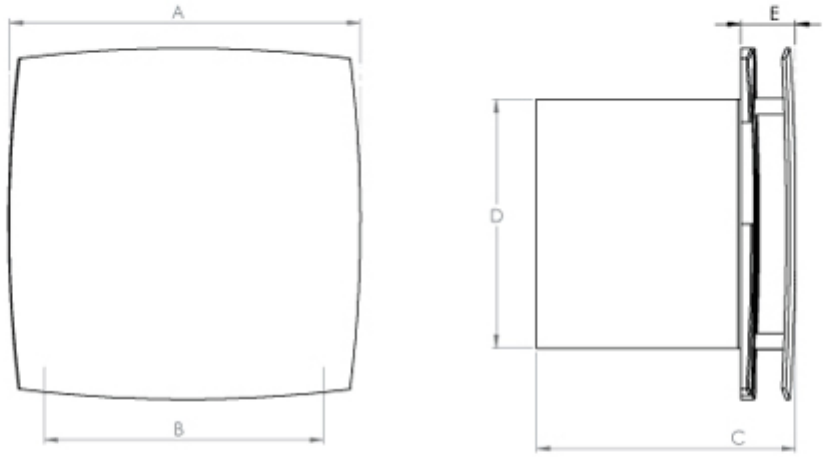

MODELO LD/LDA	DIMENSIONES EN mm A	B	C	D	E	VOLTAJE (@60Hz)	Potencia (Watts)	Frecuencia (R.P.M.)	Capacidad de extracción (cfm´s)	Nivel de sonido a 3m (db)
100-LDA	150	108	126	100	30	120	14	2300	51.8	33
125-LDA	176	113	132	125	32	120	16	2300	98.4	34

Ninguna parte de este documento podrá ser reproducida o retransmitida de cualquier forma, siendo estas: electrónicas o mecanografiadas; incluyendo fotocopiado, grabado y/o cualquier sistema de alojamiento de información sin previo permiso de INNES AIRE S.A. DE C.V.

Diagrama de Instalación:

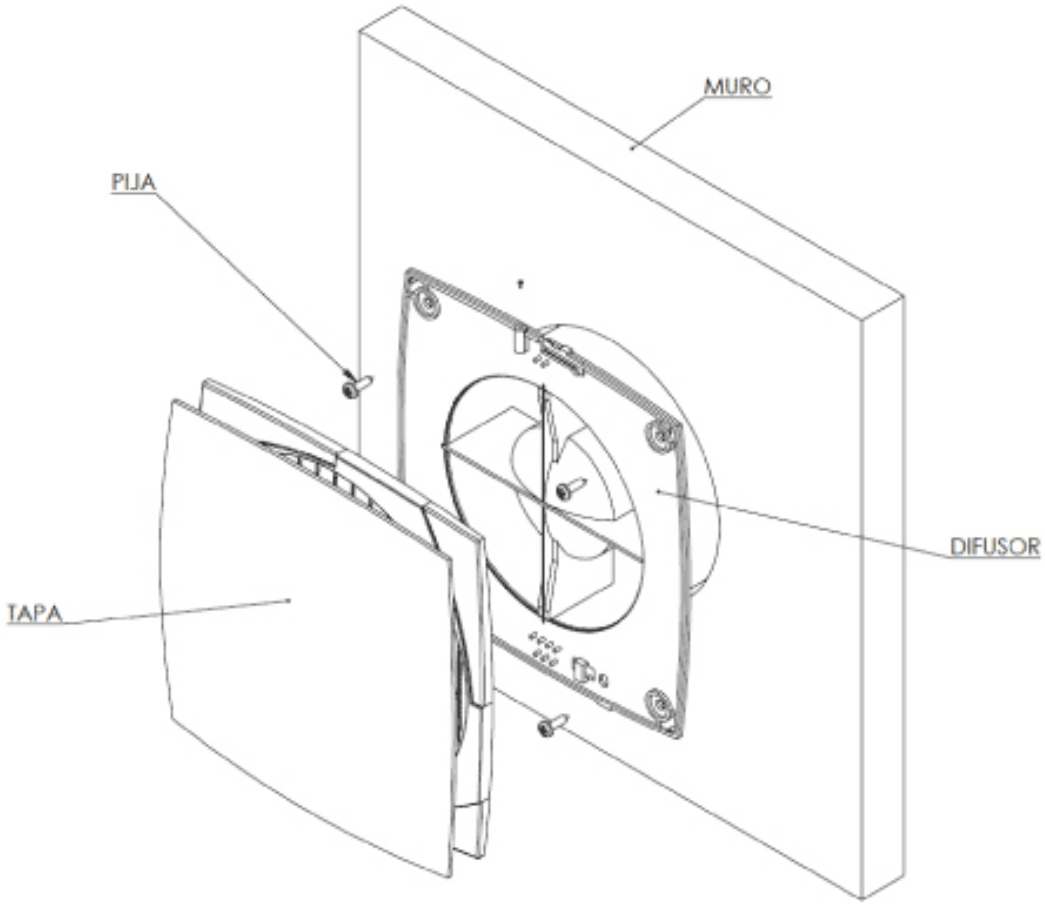

Ninguna parte de este documento podrá ser reproducida o retransmitida de cualquier forma, siendo estas: electrónicas o mecanografiadas; incluyendo fotocopiado, grabado y/o cualquier sistema de alojamiento de información sin previo permiso de INNES AIRE S.A. DE C.V.

Especificación Sugerida:

Los extractores axiales de aire modelo LD serán de la marca Jet Flo. Su aplicación será para extracción en baños. Tendrán un impulsor de 7 hojas. Su nivel de ruido será bajo. Los extractores axiales LD podrán instalarse en techos o muros y se podrán conectar a ductos de 100 mm de diámetro. Contarán con una placa frontal en color blanco (mod. LD) o en aluminio (mod. LDA), ocultando la apariencia de la rejilla. Incluirán una compuerta antiretorno y estarán construidos en plástico ABS color blanco (mod. LD) o aluminio (mod. LDA).

Este aparato. no se destina para utilizarse por personas (incluyendo niños) cuyas capacidades físicas, sensoriales o mentales sean diferentes o estén reducidas, o carezcan de experiencia o conocimiento, a menos que dichas personas reciban una supervisión o capacitación para el funcionamiento del aparato por una persona. responsable de su seguridad.

Los niños deben supervisarse para asegurar que ellos no empleen los aparatos como juguete.

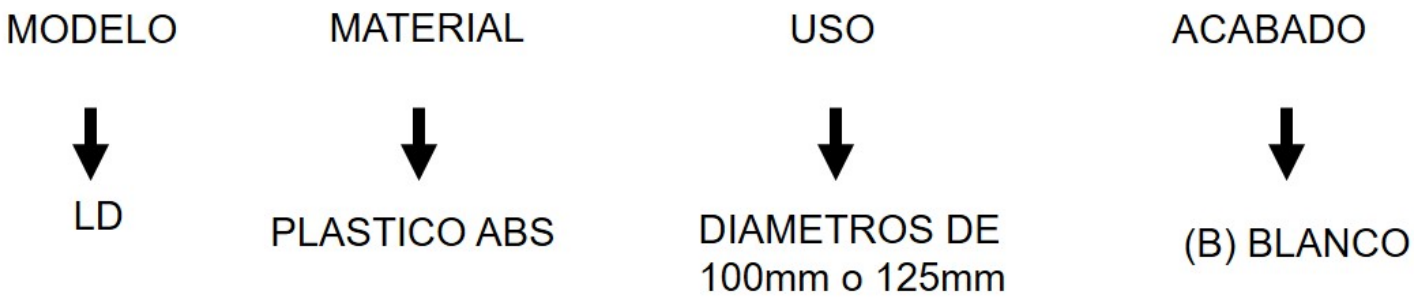

Ninguna parte de este documento podrá ser reproducida o retransmitida de cualquier forma, siendo estas: electrónicas o mecanografiadas; incluyendo fotocopiado, grabado y/o cualquier sistema de alojamiento de información sin previo permiso de INNES AIRE S.A. DE C.V.