PDE-INOX

AmbientesCriticos Difusores
Ambientes Críticos



La versátil serie PDE fabricada en Acero Inoxidable de Innes es una gran opción para aplicaciones en ambientes críticos que requieran de calefacción, ventilación o enfriamiento, tanto en sistemas de volumen constante como en sistemas de volumen variable. El difusor PDE-INOX para inyección cuenta con un deflector tipo placa de choque. El modelo PDE-INOX para retorno no incluye deflector. Los difusores PDE-INOX integran un plenum fabricado en acero inoxidable así como una malla perforada hecha del mismo material que el plenum para brindar mayor versatilidad en distintas aplicaciones. La serie PDE-INOX está disponible en módulos de 12"x12", 16"x16", 20"x20" y 24"x24" con cuellos redondos desde 6" hasta 18" ó cuellos cuadrados desde 6"x6" hasta 20"x20" (consultar tabla de dimensiones). Cuentan con marco plano perimetral de 5/8", como opción se puede solicitar con marco de 1". El acabado es pulido P4. Como accesorios opcionales, se puede solicitar el Control de Volumen Cuadrado en acero (CVC) o el Control de Volumen Redondo en acero (CVR), así como el Marco de Montaje Exterior en acero, aluminio o acero inoxidable (MCE).

Características:

- Difusor perforado para inyección (PDE-INOX) o retorno (PDE-INOX)
- Deflector tipo placa de choque
- Malla perforada desmontable
- Marco plano de 5/8" (estándar)
- Marco plano de 1" (opcional)

Dimensiones:

- Módulos de 12"x12", 16"x16", 20"x20", 24"x24"
- Cuellos cuadrados desde 6"x 6" hasta 20"x20"
- Cuellos redondos desde 6" hasta 18"

Materiales y Acabados:

- Plenum y malla fabricados en acero inoxidable
- Acabado Pulido P4

Versatilidad:

- Edificios Públicos
- Residencias
- Oficinas
- Restaurantes y Cafeterías
- Áreas Industriales
- Hoteles
- Centros comerciales

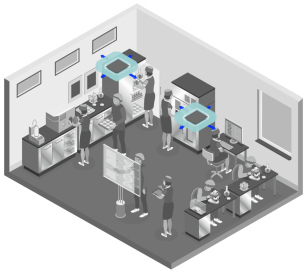

Ninguna parte de este documento podrá ser reproducida o retransmitida de cualquier forma, siendo estas: electrónicas o mecanografiadas; incluyendo fotocopiado, grabado y/o cualquier sistema de alojamiento de información sin previo permiso de INNES AIRE S.A. DE C.V.

Accesorios Opcionales:

CVR

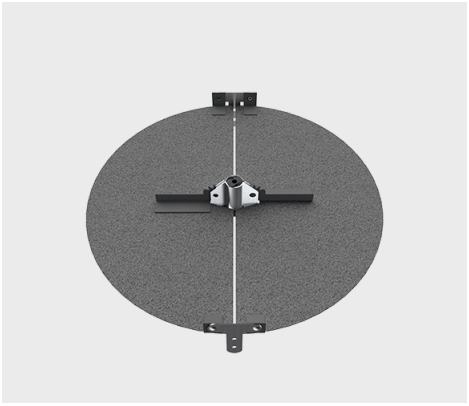

CVC



MCE

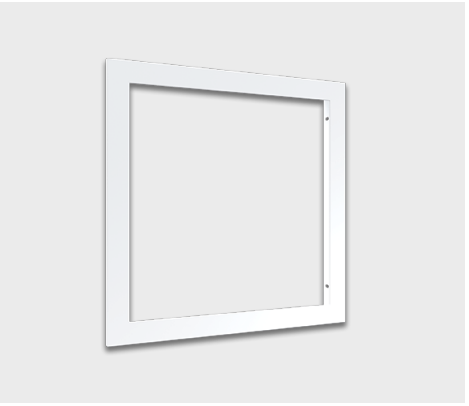

Ninguna parte de este documento podrá ser reproducida o retransmitida de cualquier forma, siendo estas: electrónicas o mecanografiadas; incluyendo fotocopiado, grabado y/o cualquier sistema de alojamiento de información sin previo permiso de INNES AIRE S.A. DE C.V.

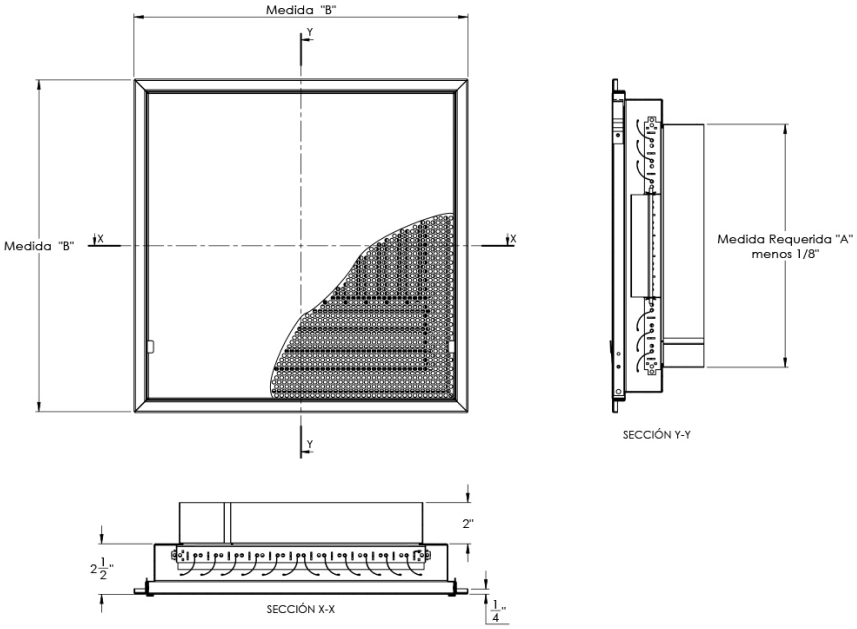

Módulo	A Cuello	B Plato
24" x 24"	6"	24 1/4
	8"	
	10"	
	12"	
	14"	
	16"	
	18"	
20" x 20"	6"	20 1/4
	8"	
	10"	
	12"	
	14"	
	16"	
16" x 16"	6"	16 1/4
	8"	
	10"	
	12"	
12" x 12"	6"	12 1/4
	8"	

Ninguna parte de este documento podrá ser reproducida o retransmitida de cualquier forma, siendo estas: electrónicas o mecanografiadas; incluyendo fotocopiado, grabado y/o cualquier sistema de alojamiento de información sin previo permiso de INNES AIRE S.A. DE C.V.

Diagrama de Instalación:

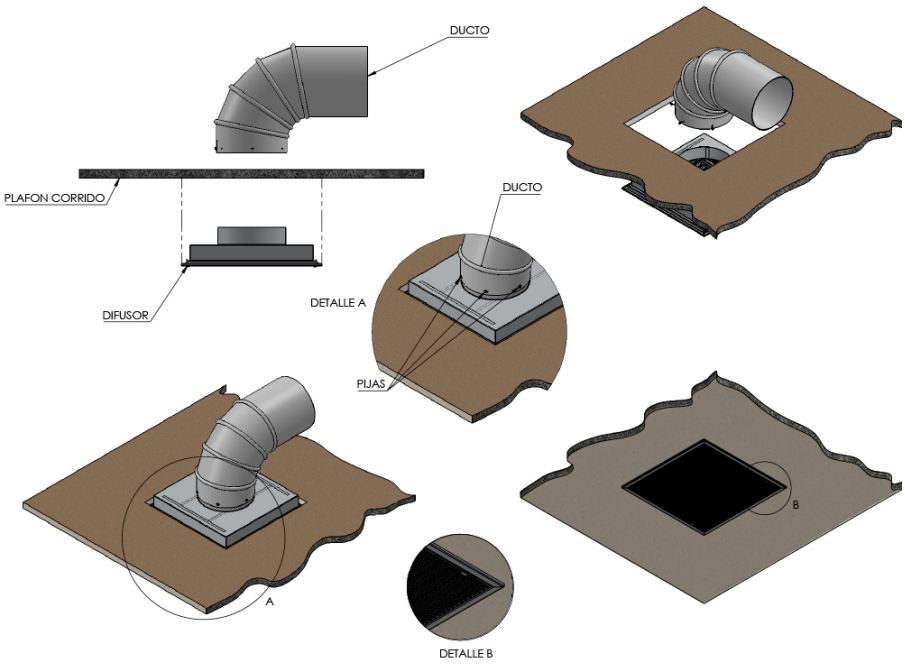

Ninguna parte de este documento podrá ser reproducida o retransmitida de cualquier forma, siendo estas: electrónicas o mecanografiadas; incluyendo fotocopiado, grabado y/o cualquier sistema de alojamiento de información sin previo permiso de INNES AIRE S.A. DE C.V.

Especificación Sugerida:

La versátil serie PDE esta fabricada en Acero Inoxidable será una gran opción para aplicaciones en ambientes críticos que han requerido calefacción, ventilación o enfriamiento, tanto en sistemas de volumen constante como en sistemas de volumen variable. El difusor PDE-INOX para inyección contara con un deflector tipo placa de choque. El modelo PDE-INOX para retorno no ha incluido deflector. Los difusores PDE-INOX. El plenum estará fabricado en acero inoxidable, así como una malla perforada hecha del mismo material que el plenum para brindarle mayor versatilidad en distintas aplicaciones. La serie PDE-INOX se suministrara de 12"x12", 16"x16", 20"x20" y 24"x24" con cuellos redondos desde 6" hasta 18" o cuellos cuadrados desde 6"x6" hasta 20"x20" (consultar tabla de dimensiones). Contara con un marco plano perimetral de 5/8"; como opción, se ha podido solicitar con marco de 1". El acabado ha sido pulido P4. Como accesorios opcionales, se podrán solicitar el Control de Volumen Cuadrado en acero (CVC) o el Control de Volumen Redondo en acero (CVR), así como el Marco de Montaje Exterior en acero, aluminio o acero inoxidable (MCE).

» Modelo	» Material	» Módulo	» Marco	» Cuello	» Tamaño del cuello	» Accesorio marco (opcional)	» Control de volumen (opcional)	» Soportes (opcional)	» Acabado
Perforado *PDE- INOX*	I = Inoxidable	Ver tabla en plano de dimensiones	5/8" (estándar) 1/0" (extendido)	R= Redondo C= Cuadrado	Ver tabla en plano de dimensiones	No EI: MCE Inoxidable	CVC CVR	NO SI	P: Pulidp P4 E: Especial

Ninguna parte de este documento podrá ser reproducida o retransmitida de cualquier forma, siendo estas: electrónicas o mecanografiadas; incluyendo fotocopiado, grabado y/o cualquier sistema de alojamiento de información sin previo permiso de INNES AIRE S.A. DE C.V.