SWF

Difusores Rotacionales

Submittal

Características:

- Difusor rotacional para flujo constante o variable
- Patrón de aire fijo
- Alta capacidad de inducción
- Mayor caudal de aire
- Caída de presión baja
- Bajo nivel de ruido
- Montaje en plafón corrido o reticular

Materiales y Acabados:

- Placa rotacional en lámina de acero galvanizado
- Plenum piramidal de lámina de acero galvanizado
- Placa en colores de línea: blanco, blanco tablaroca o negro mate
- Colores especiales disponibles

Nombre de la obra:_____
Ubicación:_____
Arquitecto: _____
Ingeniero: _____
Contratista: _____

Presentado por:

Fecha:

Av. División del Norte N°76 Col. Memetla,
Cuajimalpa México. C.P. 05330 D.F.

www.innes.com.mx

Nota: Este submittal está diseñado para demostrar dimensiones generales de dicho producto. Los dibujos de este submittal no son elaborados con la intención de especificar aspectos exactos del producto. Estos dibujos no están a escala. Innes Aire S.A. de C.V. se reserva el derecho de hacer cambios sin previo permiso.

Ninguna parte de este documento podrá ser reproducida o retransmitida de cualquier forma; siendo estas: electrónicas o mecanografeadas; incluyendo fotocopiado, grabado y/o cualquier sistema de alojamiento de información sin previo permiso de INNES AIRE S.A. DE C.V.

SWF

Difusores Rotacionales

Submittal

Plano de Dimensiones

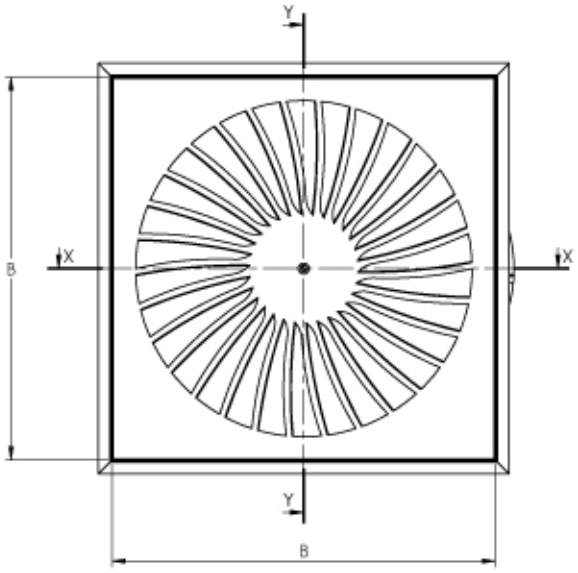

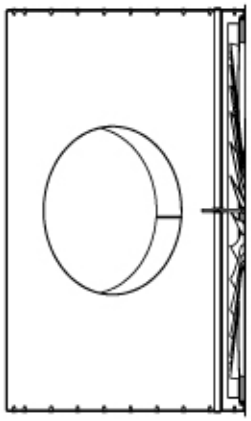

SECCIÓN Y-Y

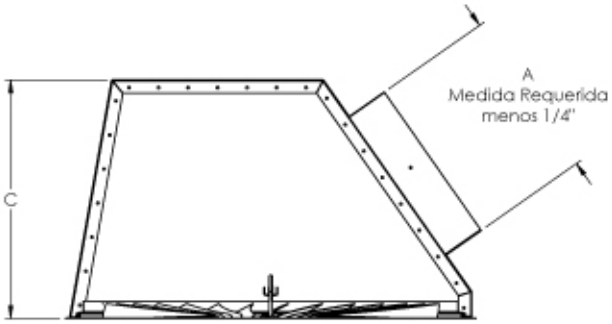

SECCIÓN X-X

Tabla de dimensiones Difusor Rotacional SWF-P

Modulo	A	B	C
	Cuello	Plato	Altura (Plenum)
24" x 24"	06"	22 1/8	13 13/16
	08"	22 1/8	13 13/16
	10"	22 1/8	13 13/16
	12"	22 1/8	13 13/16
	14"	22 1/8	13 13/16

Nombre de la obra:_____
Ubicación:_____
Arquitecto: _____
Ingeniero: _____
Contratista: _____

Presentado por:

Fecha:

Av. División del Norte N°76 Col. Memetla,
Cuajimalpa México. C.P. 05330 D.F.

www.innes.com.mx

Nota: Este submittal está diseñado para demostrar dimensiones generales de dicho producto. Los dibujos de este submittal no son elaborados con la intención de especificar aspectos exactos del producto. Estos dibujos no están a escala. Innes Aire S.A. de C.V. se reserva el derecho de hacer cambios sin previo permiso.

Ninguna parte de este documento podrá ser reproducida o retransmitida de cualquier forma; siendo estas: electrónicas o mecanografeadas; incluyendo fotocopiado, grabado y/o cualquier sistema de alojamiento de información sin previo permiso de INNES AIRE S.A. DE C.V.