# Techos Ventilados (Cielos Filtrantes)

VentilacionenCocinasComerciales Techos Ventilados (Cielos Filtrantes)

## Submittal

## Características:

- Sistema de extracción de acero inoxidable y aluminio
- Tecnología “Capture Jet” que reduce el caudal de extracción de aire
- Filtros de grasa “KSA” de alta eficiencia y baja caída de presión
- Puertos T.A.B para medir el balanceo
- Iluminación especial
- Difusores de flujo laminar
- Dispositivos de balanceo
- Opcionales:
- Sistema de supresión de incendios preinstalado
- Tecnología “Capture Ray”: filtración de grasa a base de luz UV
- Autolavado de filtros y plenum
- Opcionales
- Sistema de supresión de incendios preinstalado
- Iluminación LED, Fluorescente o luces culinarias HCL

## Materiales y Acabados:

- Acero inoxidable, pulido P4 o aluminio
- Colores y texturas especiales disponibles

**Nombre de la obra**:_____
**Ubicación**:_____
**Arquitecto**: _____
**Ingeniero**: _____
**Contratista**: _____

**Presentado por:**

**Fecha:**

Av. División del Norte N°76 Col. Memetla,
Cuajimalpa México. C.P. 05330 D.F.

www.innes.com.mx

Nota: Este submittal está diseñado para demostrar dimensiones generales de dicho producto. Los dibujos de este submittal no son elaborados con la intención de especificar aspectos exactos del producto. Estos dibujos no están a escala. Innes Aire S.A. de C.V. se reserva el derecho de hacer cambios sin previo permiso.

Ninguna parte de este documento podrá ser reproducida o retransmitida de cualquier forma; siendo estas: electrónicas o mecanografeadas; incluyendo fotocopiado, grabado y/o cualquier sistema de alojamiento de información sin previo permiso de INNES AIRE S.A. DE C.V.

# Techos Ventilados (Cielos Filtrantes)

VentilacionenCocinasComerciales Techos Ventilados (Cielos Filtrantes)

## Submittal

### Plano de Dimensiones

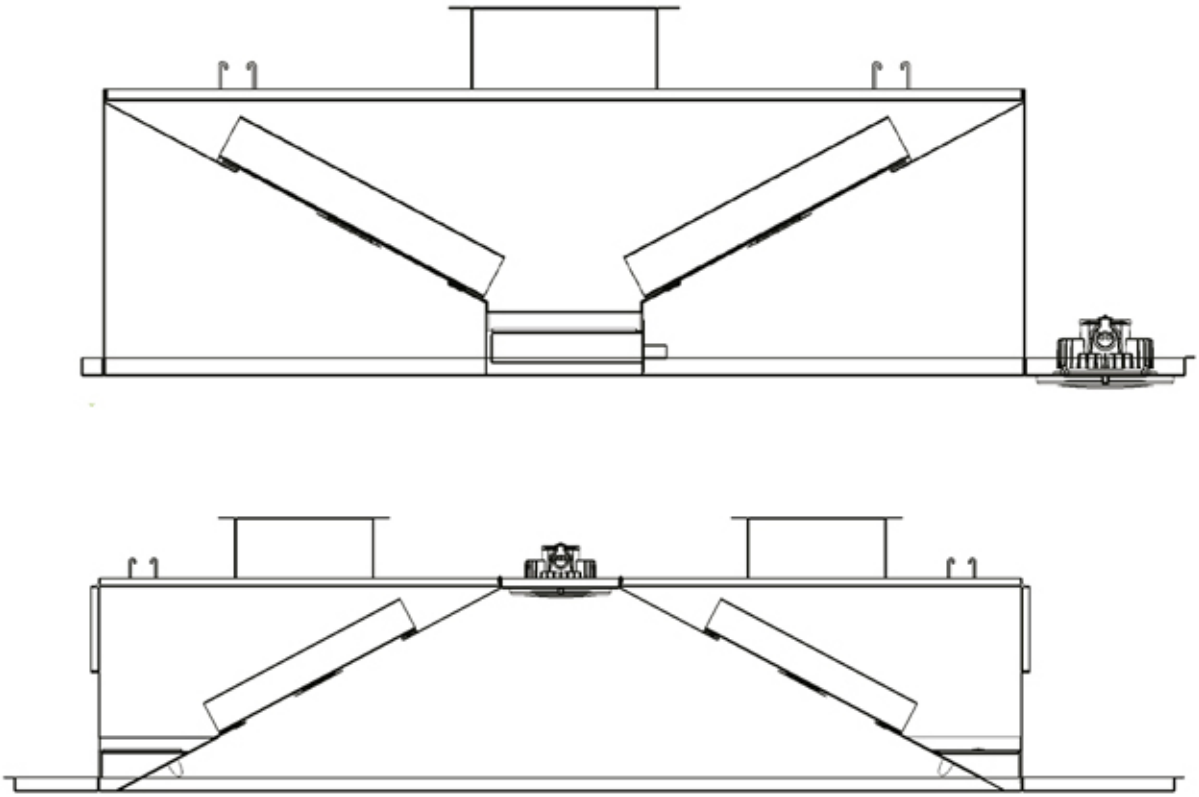

Extractores de ESCAPE KSA

- Tasa de flujo de 230 cfm a 500 cfm por pie de electrodomésticos, pared o dependiente de la isla
- Caída de presión: 0.45 a 0.50 pulgadas w.g.

**Nombre de la obra:**_____
**Ubicación:**_____
**Arquitecto:** _____
**Ingeniero:** _____
**Contratista:** _____

**Presentado por:**

**Fecha:**

Av. División del Norte N°76 Col. Memetla,
Cuajimalpa México. C.P. 05330 D.F.

www.innes.com.mx

Nota: Este submittal está diseñado para demostrar dimensiones generales de dicho producto. Los dibujos de este submittal no son elaborados con la intención de especificar aspectos exactos del producto. Estos dibujos no están a escala. Innes Aire S.A. de C.V. se reserva el derecho de hacer cambios sin previo permiso.

Ninguna parte de este documento podrá ser reproducida o retransmitida de cualquier forma; siendo estas: electrónicas o mecanografeadas; incluyendo fotocopiado, grabado y/o cualquier sistema de alojamiento de información sin previo permiso de INNES AIRE S.A. DE C.V.

# Techos Ventilados (Cielos Filtrantes)

VentilacionenCocinasComerciales Techos Ventilados (Cielos Filtrantes)

## Submittal

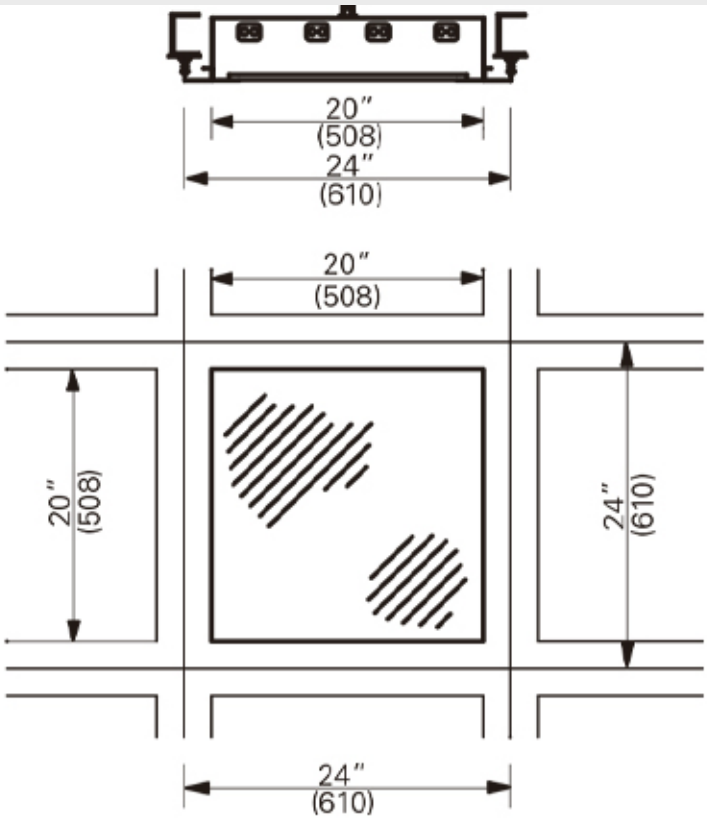


CASETE DE LUZ FLUORESCENTE / LED

- EXTERNO A TUBOS DE ESCAPE
- Entrada máxima: 110v / 1ph / 60Hz
- Tipo de lámpara: 4 x 18 vatios

**Nombre de la obra:**_____
**Ubicación:**_____
**Arquitecto:** _____
**Ingeniero:** _____
**Contratista:** _____

**Presentado por:**

**Fecha:**

Av. División del Norte N°76 Col. Memetla,
Cuajimalpa México. C.P. 05330 D.F.

www.innes.com.mx

Nota: Este submittal está diseñado para demostrar dimensiones generales de dicho producto. Los dibujos de este submittal no son elaborados con la intención de especificar aspectos exactos del producto. Estos dibujos no están a escala. Innes Aire S.A. de C.V. se reserva el derecho de hacer cambios sin previo permiso.

Ninguna parte de este documento podrá ser reproducida o retransmitida de cualquier forma; siendo estas: electrónicas o mecanografeadas; incluyendo fotocopiado, grabado y/o cualquier sistema de alojamiento de información sin previo permiso de INNES AIRE S.A. DE C.V.

# Techos Ventilados (Cielos Filtrantes)

VentilacionenCocinasComerciales Techos Ventilados (Cielos Filtrantes)

## Submittal

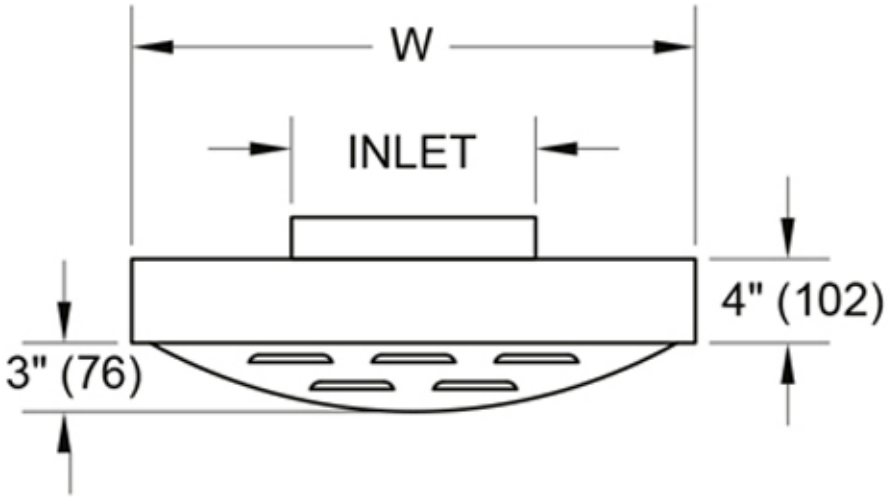


KCD CAJA DE AIRE DE SUMINISTRO

- Tasa de flujo: 80% del volumen de escape
- Caída de presión - VER TABLA

**Nombre de la obra:**_____
**Ubicación:**_____
**Arquitecto:** _____
**Ingeniero:** _____
**Contratista:** _____

**Presentado por:**

**Fecha:**

Av. División del Norte N°76 Col. Memetla,
Cuajimalpa México. C.P. 05330 D.F.

www.innes.com.mx

Nota: Este submittal está diseñado para demostrar dimensiones generales de dicho producto. Los dibujos de este submittal no son elaborados con la intención de especificar aspectos exactos del producto. Estos dibujos no están a escala. Innes Aire S.A. de C.V. se reserva el derecho de hacer cambios sin previo permiso.

Ninguna parte de este documento podrá ser reproducida o retransmitida de cualquier forma; siendo estas: electrónicas o mecanografeadas; incluyendo fotocopiado, grabado y/o cualquier sistema de alojamiento de información sin previo permiso de INNES AIRE S.A. DE C.V.

# Techos Ventilados (Cielos Filtrantes)

VentilacionenCocinasComerciales Techos Ventilados (Cielos Filtrantes)

## Submittal

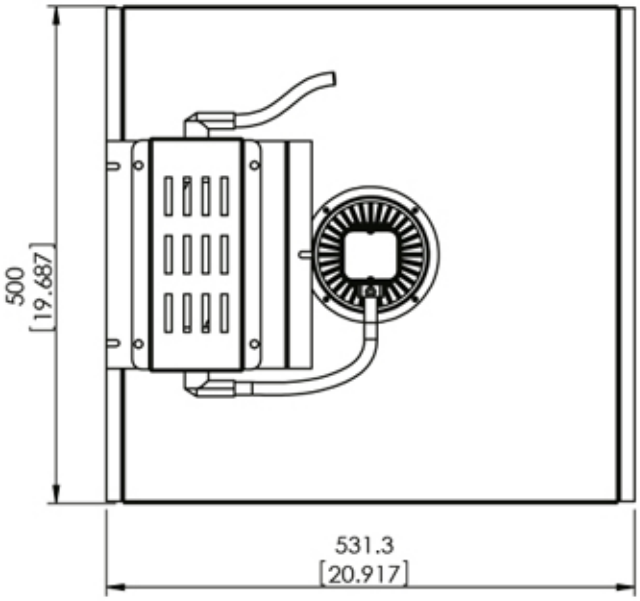




APARATOS DE LUZ LED

- Cápsulas de escape interiores

**Nombre de la obra:**_____
**Ubicación:**_____
**Arquitecto:** _____
**Ingeniero:** _____
**Contratista:** _____

**Presentado por:**

**Fecha:**

Av. División del Norte N°76 Col. Memetla,
Cuajimalpa México. C.P. 05330 D.F.

www.innes.com.mx

Nota: Este submittal está diseñado para demostrar dimensiones generales de dicho producto. Los dibujos de este submittal no son elaborados con la intención de especificar aspectos exactos del producto. Estos dibujos no están a escala. Innes Aire S.A. de C.V. se reserva el derecho de hacer cambios sin previo permiso.

Ninguna parte de este documento podrá ser reproducida o retransmitida de cualquier forma; siendo estas: electrónicas o mecanografeadas; incluyendo fotocopiado, grabado y/o cualquier sistema de alojamiento de información sin previo permiso de INNES AIRE S.A. DE C.V.

# Techos Ventilados (Cielos Filtrantes)

VentilacionenCocinasComerciales Techos Ventilados (Cielos Filtrantes)

## Submittal

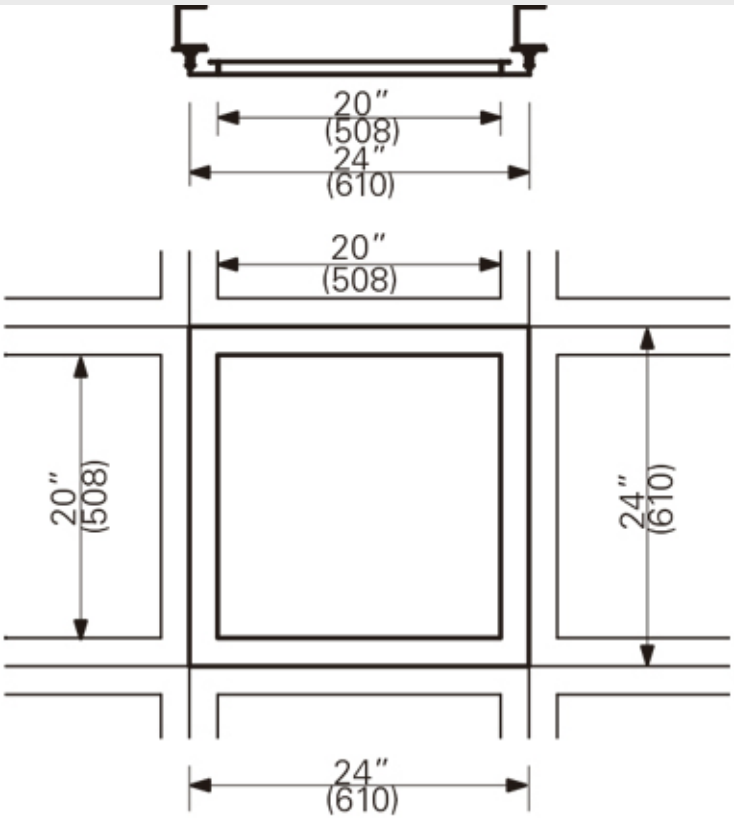


CASSETTE PASIVO

**Nombre de la obra:**_____
**Ubicación:**_____
**Arquitecto:** _____
**Ingeniero:** _____
**Contratista:** _____

**Presentado por:**

**Fecha:**

Av. División del Norte N°76 Col. Memetla,
Cuajimalpa México. C.P. 05330 D.F.

www.innes.com.mx

Nota: Este submittal está diseñado para demostrar dimensiones generales de dicho producto. Los dibujos de este submittal no son elaborados con la intención de especificar aspectos exactos del producto. Estos dibujos no están a escala. Innes Aire S.A. de C.V. se reserva el derecho de hacer cambios sin previo permiso.

Ninguna parte de este documento podrá ser reproducida o retransmitida de cualquier forma; siendo estas: electrónicas o mecanografeadas; incluyendo fotocopiado, grabado y/o cualquier sistema de alojamiento de información sin previo permiso de INNES AIRE S.A. DE C.V.