VJS

Difusores Redondos



Los difusores de inyección y retorno de tres conos VJR / VJS son adecuados para diversas aplicaciones donde se requiera de una amplia distribución de aire, especialmente en espacios grandes y abiertos. Su placa central permite inyectar aire en un patrón de 360° horizontal mediante el sencillo ajuste de sus conos centrales se puede obtener un flujo vertical descendente, para aquellos procesos que requieran de un enfriamiento o calentamiento localizado. Están disponibles con un plato exterior expuesto tipo R de menor altura (VJR) o un plato exterior expuesto tipo S a prueba de manchas (VJS). Pueden ser fabricados con cuellos redondos de 6" hasta 16" en incrementos de 2". Los difusores VJR / VJS están fabricados en aluminio con acabado en pintura electrostática en colores de línea: blanco, blanco tablaroca o negro mate. Colores especiales también disponibles. Como accesorios opcionales están el Control de Volumen Redondo (CVR).

Características:

- Difusor redondo de tres conos
- Para inyección o retorno
- Núcleo con altura ajustable y desmontable
- Patrón de descarga de aire horizontal o vertical de 360°
- Plato exterior expuesto tipo R de menor altura (VJR)
- Plato exterior expuesto tipo S a prueba de manchas (VJS)

Dimensiones:

- Cuellos de 6" hasta 16" en incrementos de 2"

Materiales y Acabados:

- Fabricado en aluminio
- Colores de línea: blanco, blanco tablaroca o negro mate
- Colores especiales disponibles

Versatilidad:

- Edificios públicos
- Iglesias y Escuelas
- Hospitales y Clínicas
- Áreas industriales
- Teatros y auditorios
- Restaurantes y Cafeterías
- Gimnasios
- Hoteles

Ninguna parte de este documento podrá ser reproducida o retransmitida de cualquier forma, siendo estas: electrónicas o mecanografiadas; incluyendo fotocopiado, grabado y/o cualquier sistema de alojamiento de información sin previo permiso de INNES AIRE S.A. DE C.V.

Accesorios Opcionales:

CVR

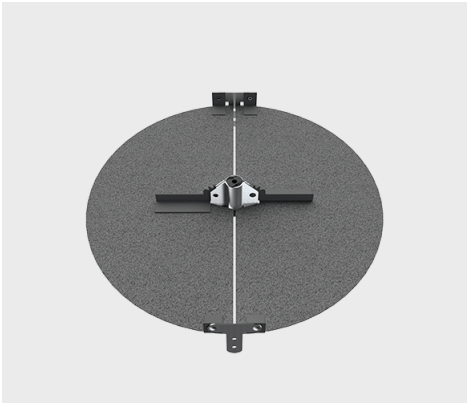

Ninguna parte de este documento podrá ser reproducida o retransmitida de cualquier forma, siendo estas: electrónicas o mecanografiadas; incluyendo fotocopiado, grabado y/o cualquier sistema de alojamiento de información sin previo permiso de INNES AIRE S.A. DE C.V.

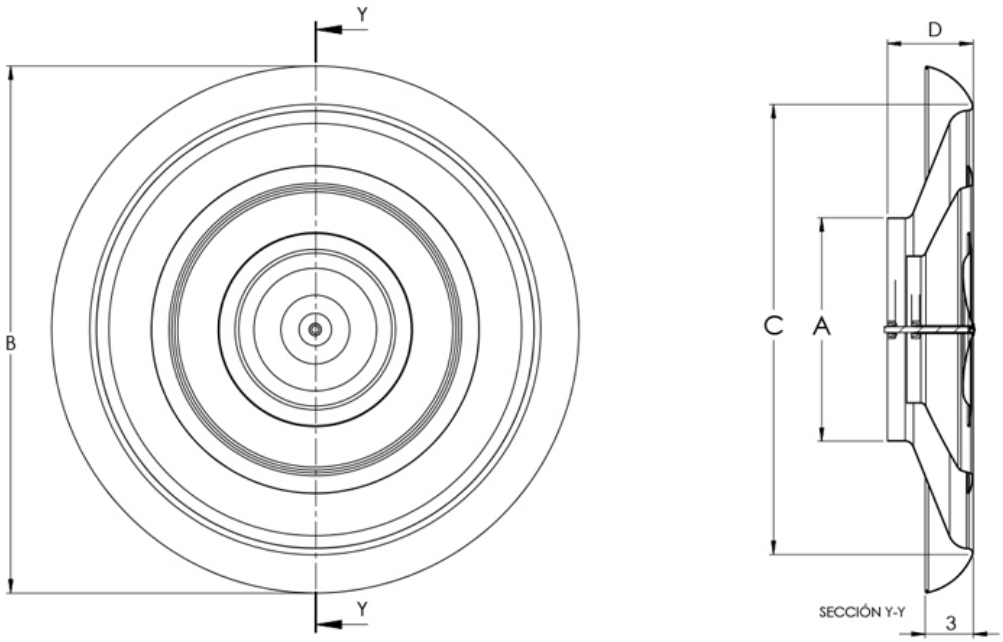

Tamaño de difusor	A	B	C	D	Tipo Cuello
	Cuello	Plato	Abertura Plafón	Altura	Redondo
6 - 12	6 5/16"	15 1/4	11 3/4	3 3/8	✓
8 - 16	8 1/16"	19 1/8	15 7/8	3 3/4	✓
10 - 20	10 1/16"	24 1/8	19 7/8	4 1/16	✓
12 - 24	11 15/16"	29	23 3/4	4 3/4	✓
14 - 28	14"	33	28	5 3/8	✓
16 - 28	15 7/8"	33	28	5 13/16	✓

Ninguna parte de este documento podrá ser reproducida o retransmitida de cualquier forma, siendo estas: electrónicas o mecanografiadas; incluyendo fotocopiado, grabado y/o cualquier sistema de alojamiento de información sin previo permiso de INNES AIRE S.A. DE C.V.

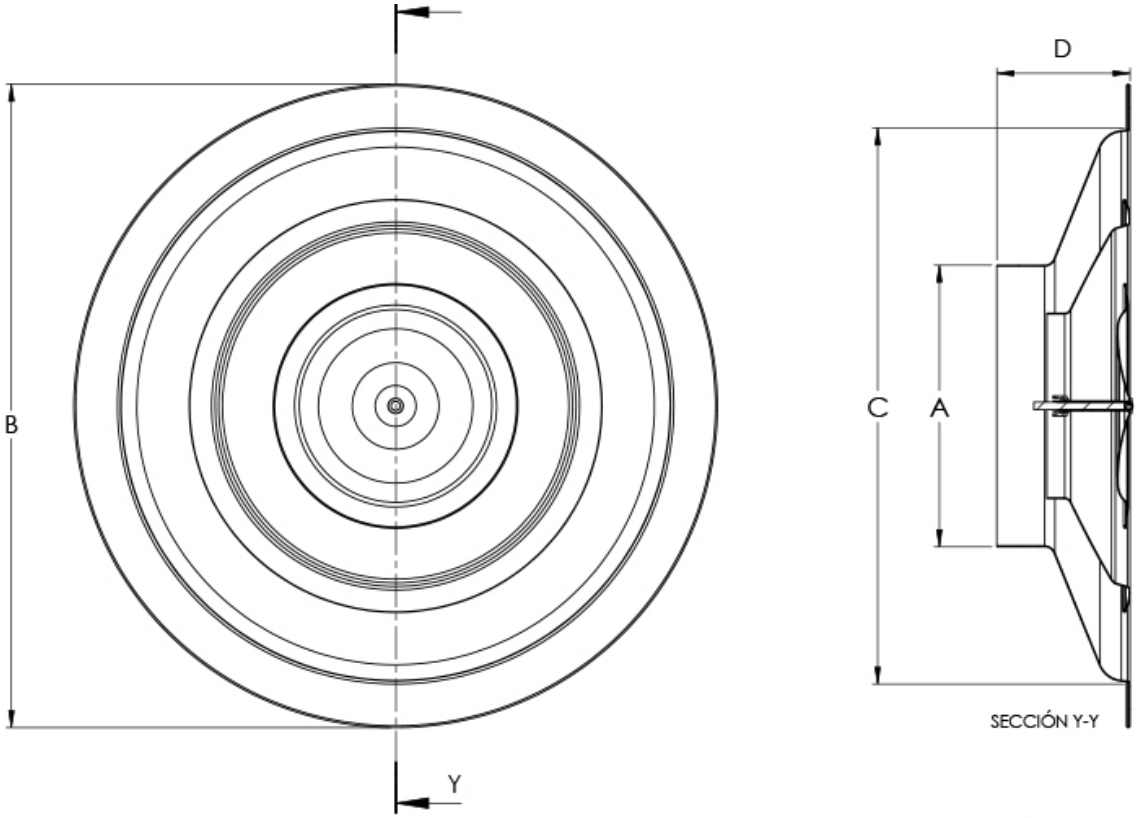

Tamaño de difusor	A	B	C	D	Tipo Cuello
	Cuello	Plato	Abertura Plafón	Altura	Redondo
6 - 12	6 5/16"	15 1/4	11 3/4	3 3/8	✓
8 - 16	8 1/16"	19 1/8	15 7/8	3 3/4	✓
10 - 20	10 1/16"	24 1/8	19 7/8	4 1/16	✓
12 - 24	11 15/16"	29	23 3/4	4 3/4	✓
14 - 28	14"	33	28	5 3/8	✓
16 - 28	15 7/8"	33	28	5 13/16	✓

Ninguna parte de este documento podrá ser reproducida o retransmitida de cualquier forma, siendo estas: electrónicas o mecanografiadas; incluyendo fotocopiado, grabado y/o cualquier sistema de alojamiento de información sin previo permiso de INNES AIRE S.A. DE C.V.

Diagrama de Instalación:

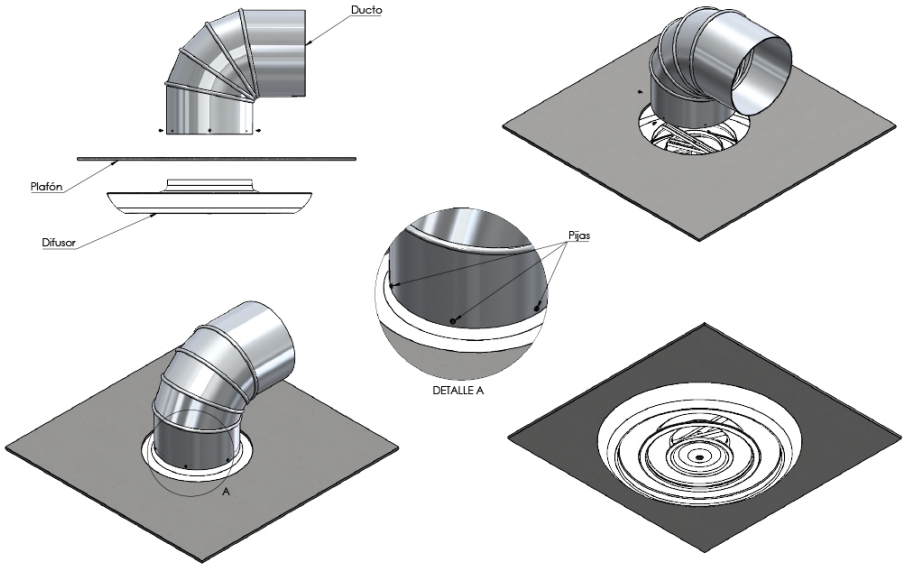

Ninguna parte de este documento podrá ser reproducida o retransmitida de cualquier forma, siendo estas: electrónicas o mecanografiadas; incluyendo fotocopiado, grabado y/o cualquier sistema de alojamiento de información sin previo permiso de INNES AIRE S.A. DE C.V.

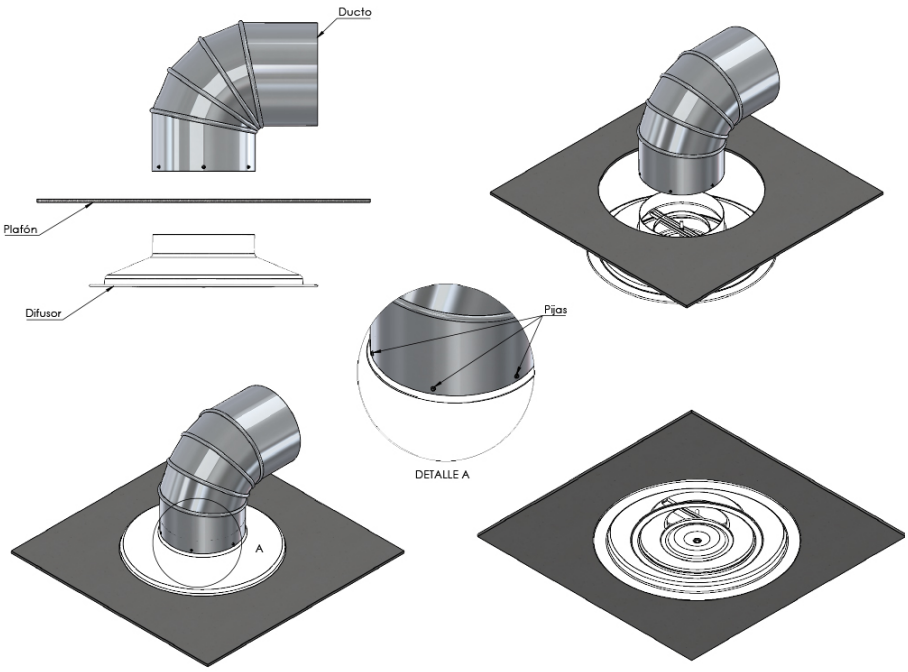

Ninguna parte de este documento podrá ser reproducida o retransmitida de cualquier forma, siendo estas: electrónicas o mecanografiadas; incluyendo fotocopiado, grabado y/o cualquier sistema de alojamiento de información sin previo permiso de INNES AIRE S.A. DE C.V.

Especificación Sugerida:

Los difusores redondos de inyección o retorno de 3 conos modelo VJR / VJS serán de la marca Innes. Su patrón de aire será de 360° para una amplia distribución de aire horizontal o vertical mediante el sencillo ajuste de sus conos. Contarán con un plato exterior expuesto tipo R de menor altura (VJR) o con un plato exterior expuesto tipo S a prueba de manchas (VJS) para colocarse en plafón corrido. Los difusores modelo VJR / VJS Podrán ser suministrados en cuellos de 6" hasta 16" en incrementos de 2". Estarán fabricados en aluminio con acabados en pintura electrostática en color: blanco, blanco tablaroca o negro mate; colores especiales también estarán disponibles. Como accesorios opcionales están el Control de Volumen Redondo (CVR).

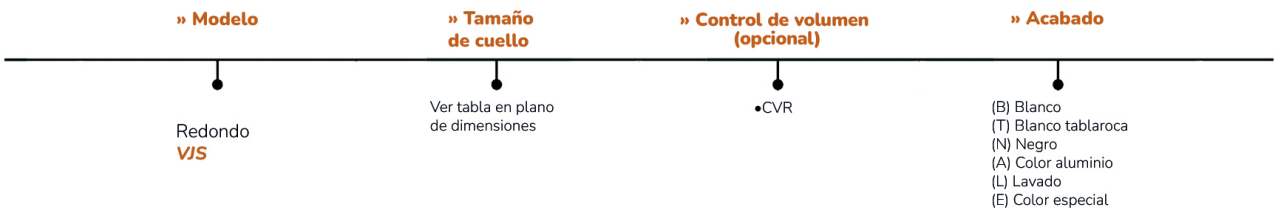

Ninguna parte de este documento podrá ser reproducida o retransmitida de cualquier forma, siendo estas: electrónicas o mecanografiadas; incluyendo fotocopiado, grabado y/o cualquier sistema de alojamiento de información sin previo permiso de INNES AIRE S.A. DE C.V.